DEWALT®

D27300
D27300T

Dansk	10
Deutsch	17
English	24
Español	31
Français	38
Italiano	45
Nederlands	52
Norsk	59
Português	66
Suomi	73
Svenska	80
Türkçe	87
Ελληνικα	94

Copyright DEWALT

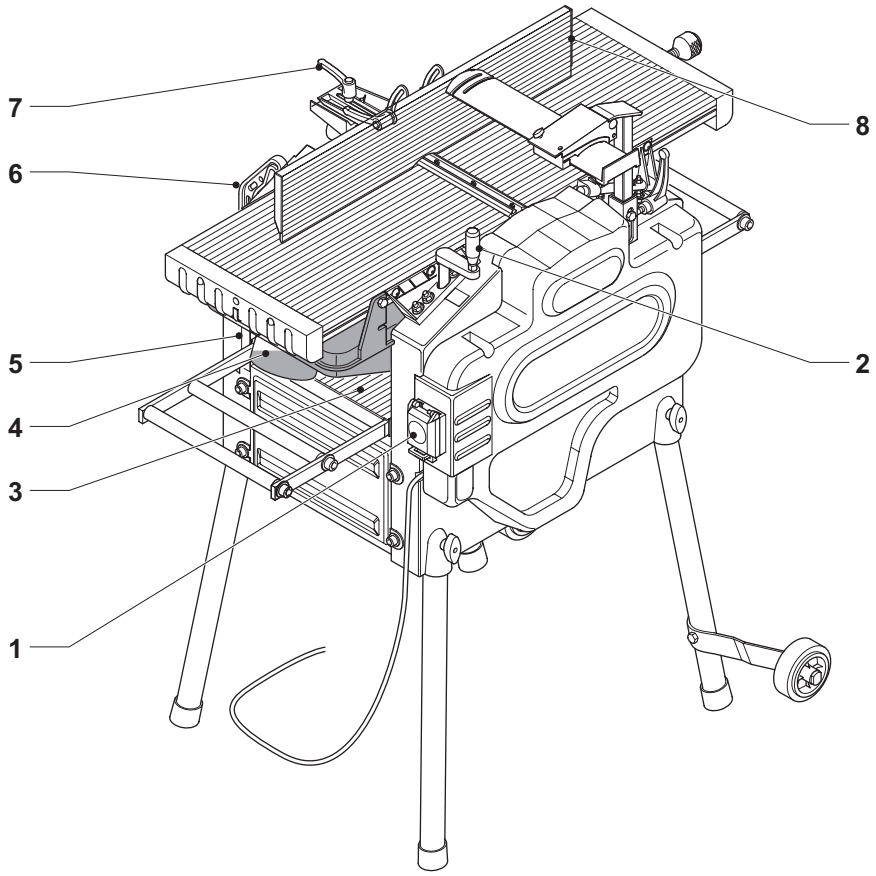

A1

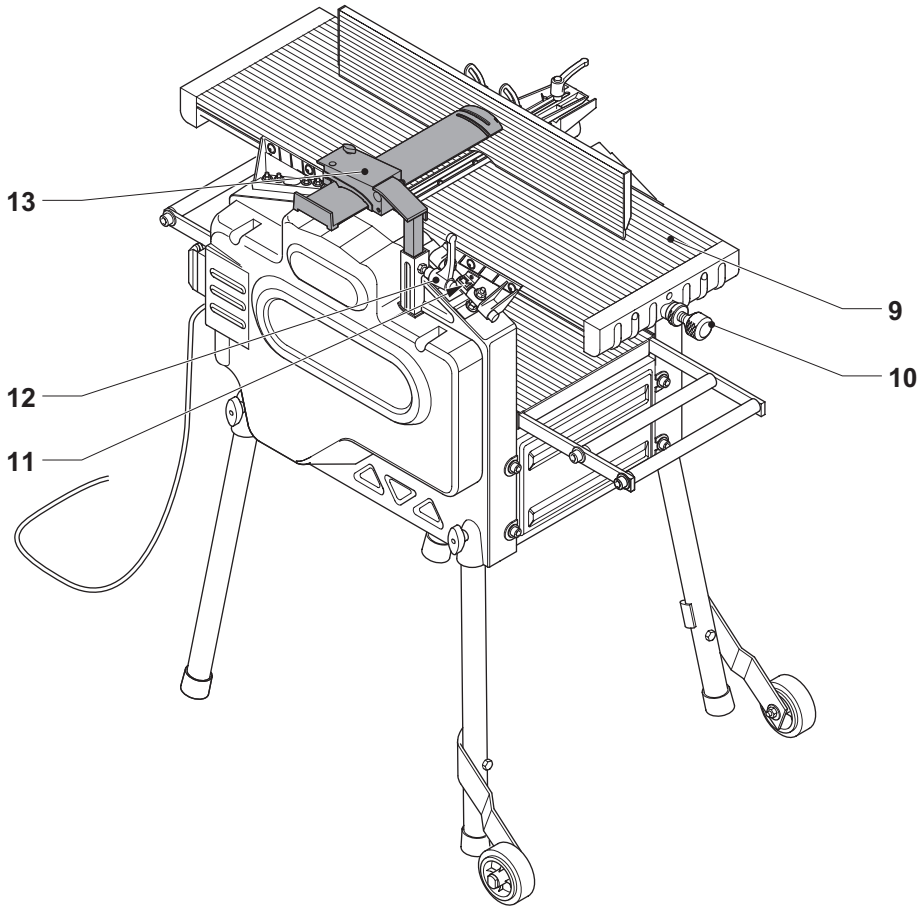

A2

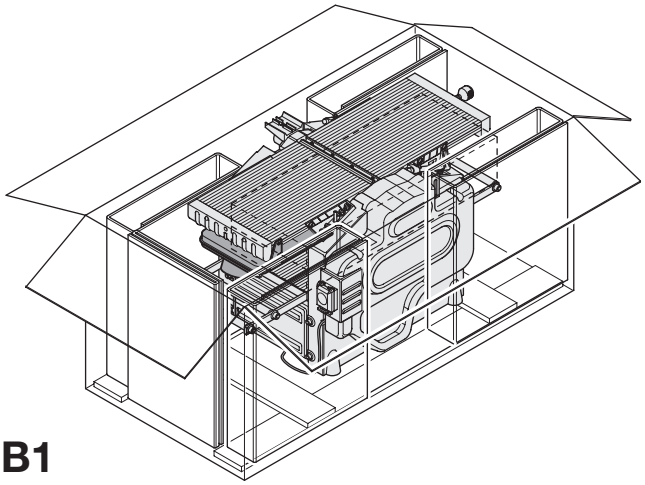

B1

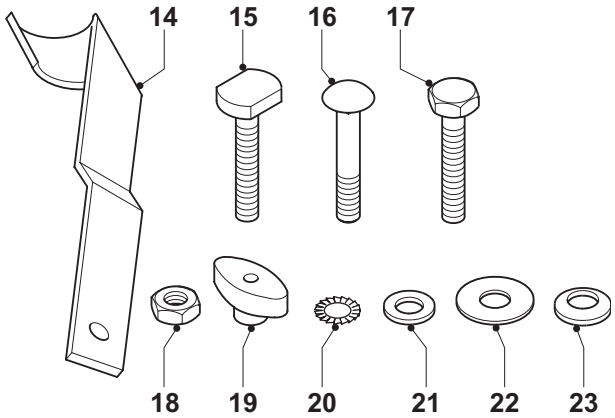

B2

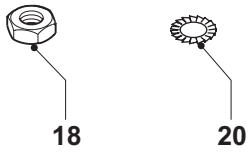

C1

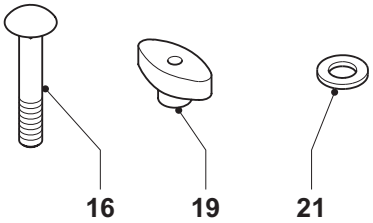

D1

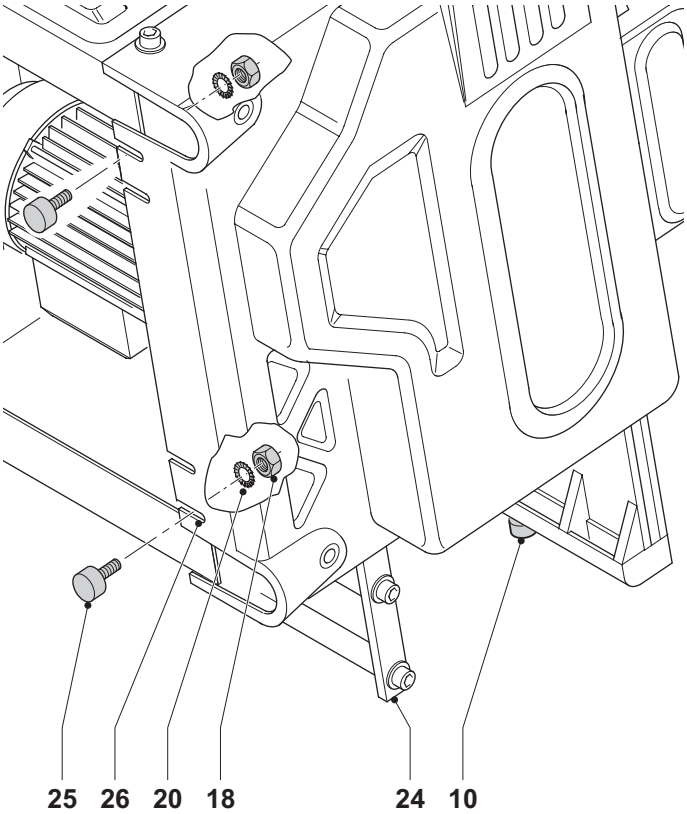

C2

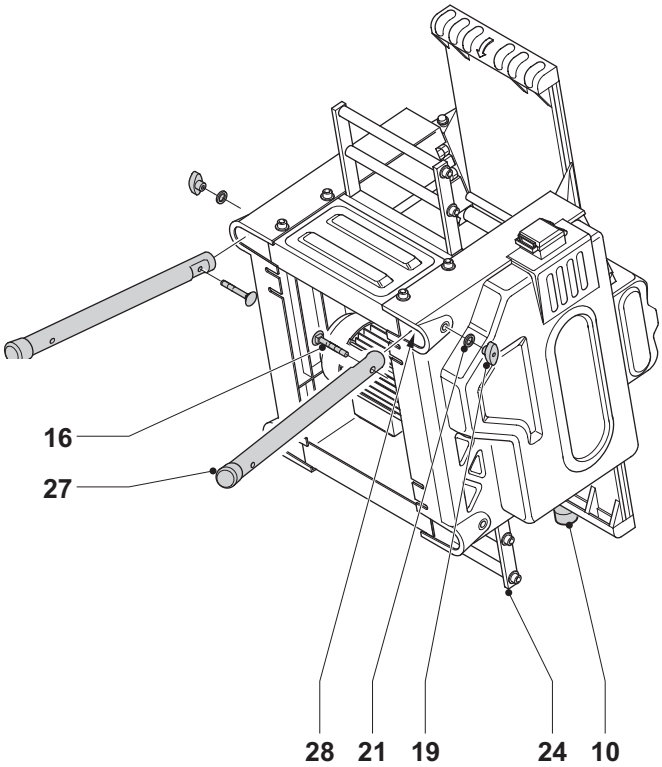

D2

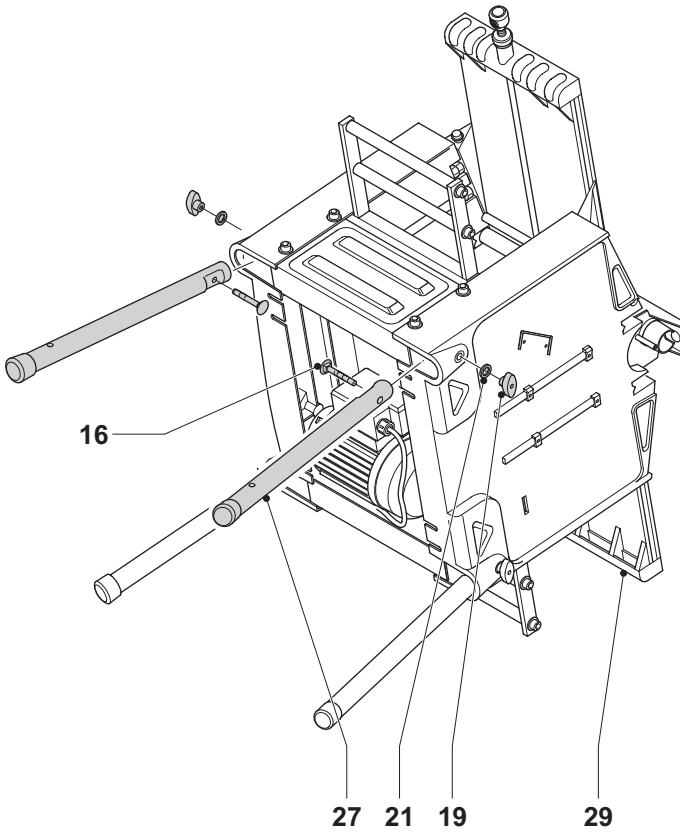

D3

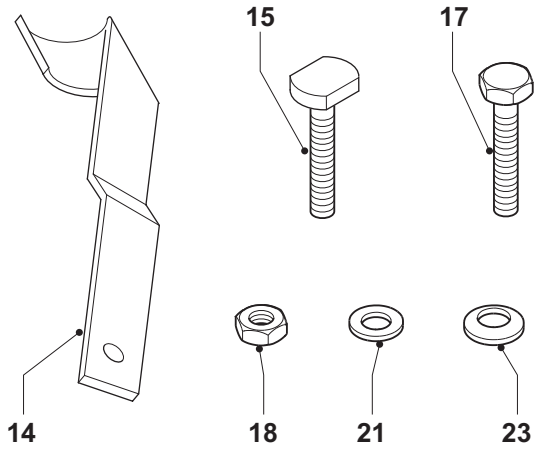

E1

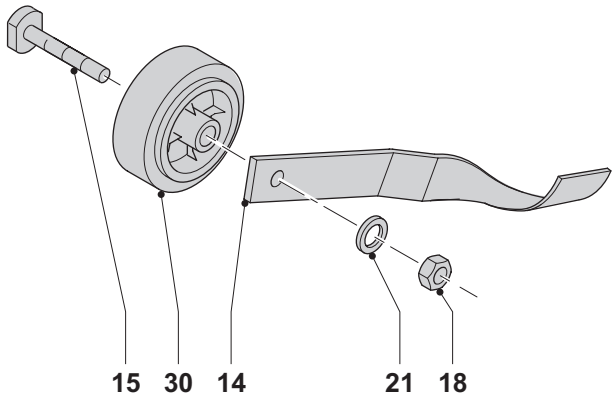

E2

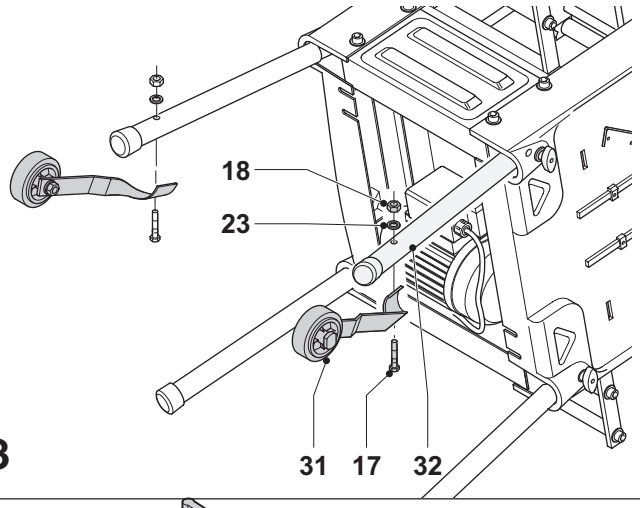

E3

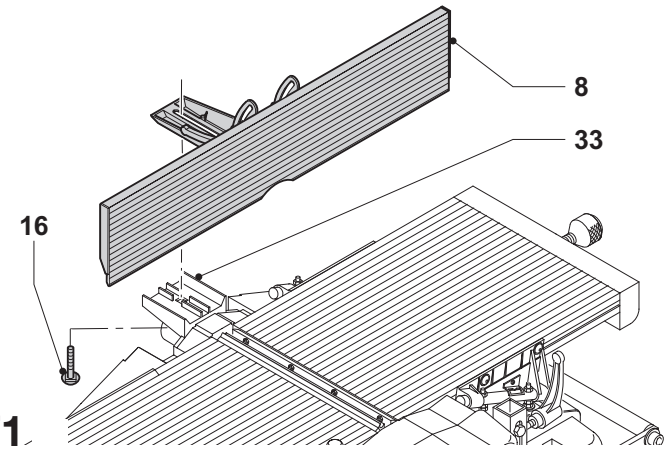

F1

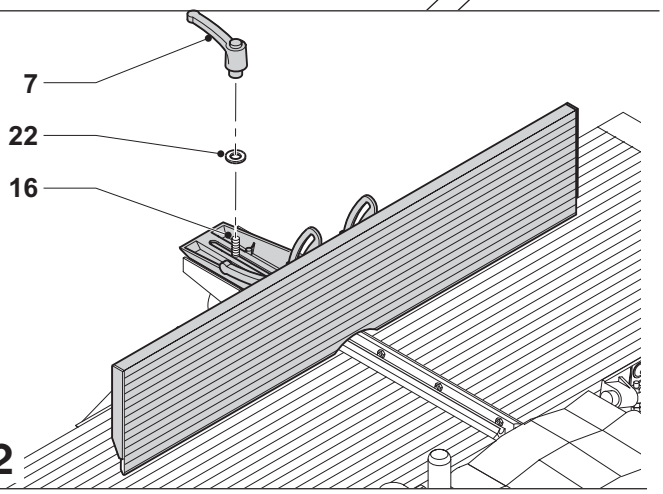

F2

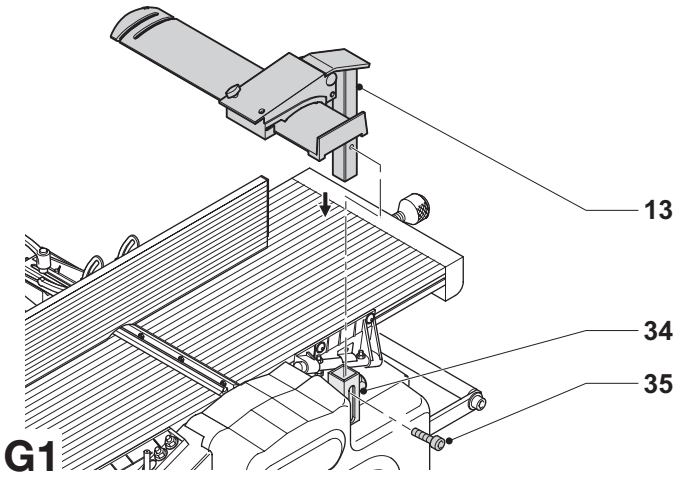

G1

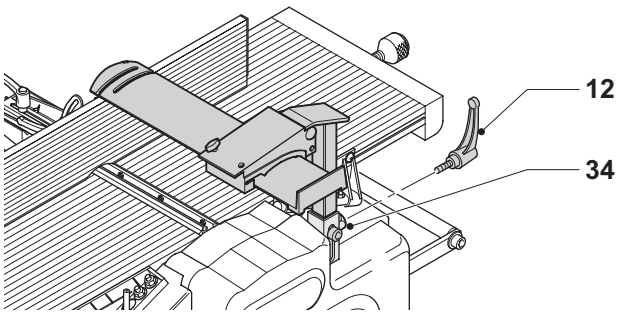

G2

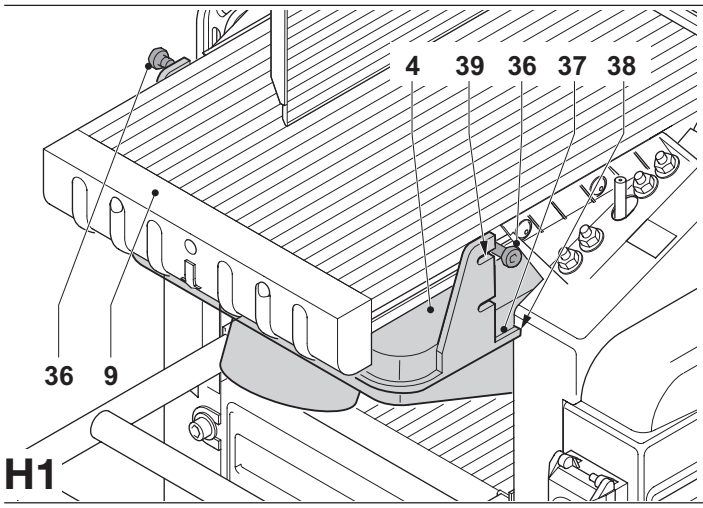

H1

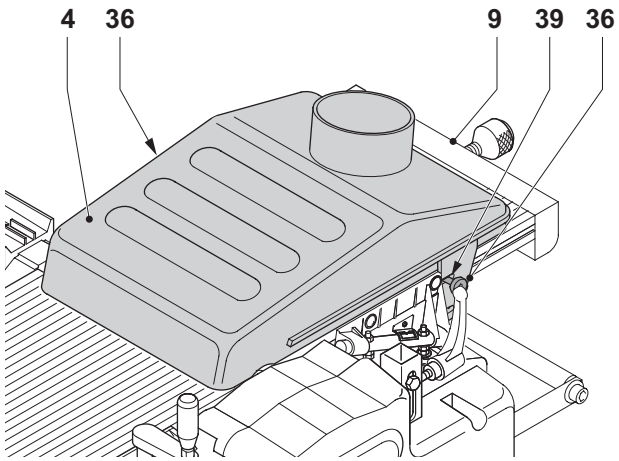

H2

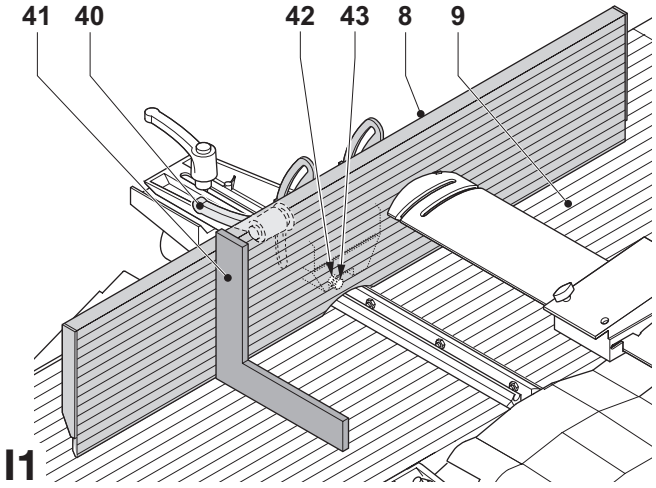

I1

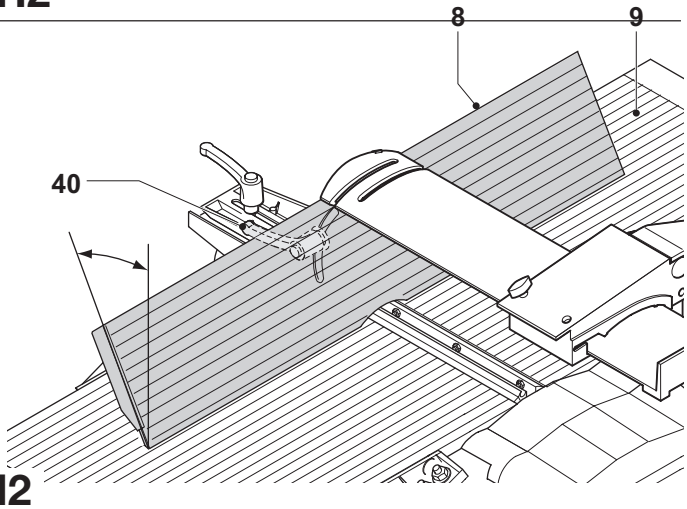

I2

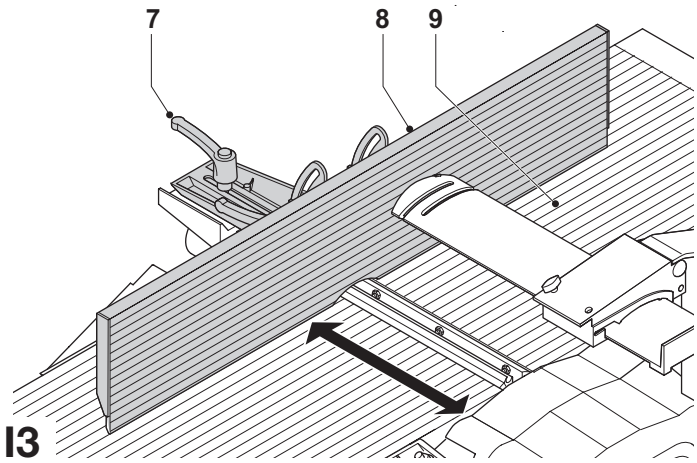

I3

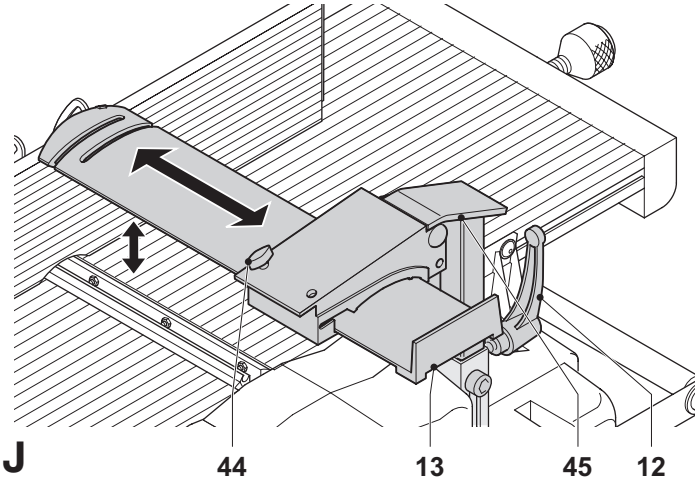

J

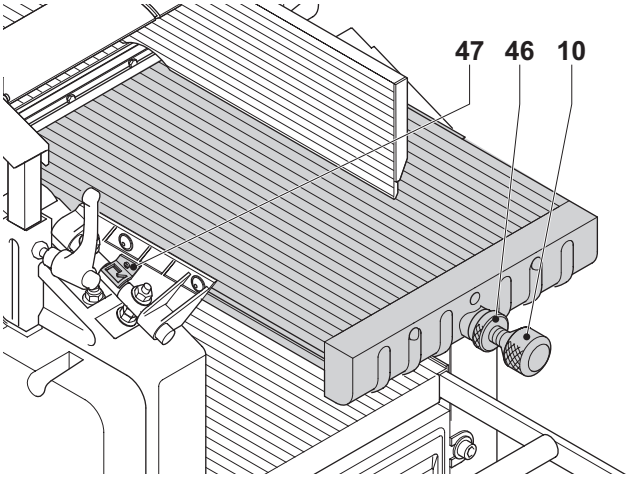

K

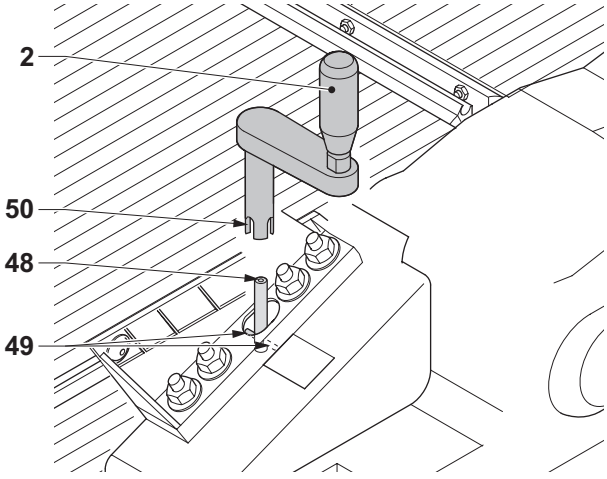

L1

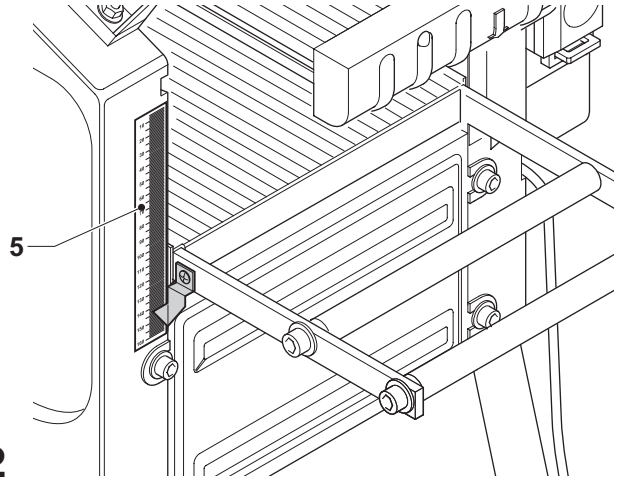

L2

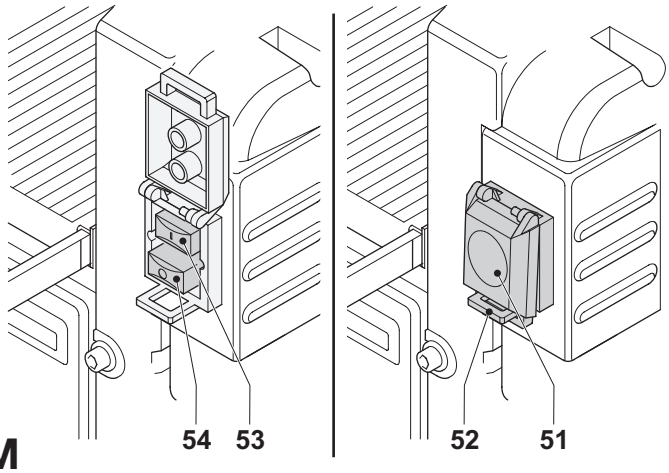

M

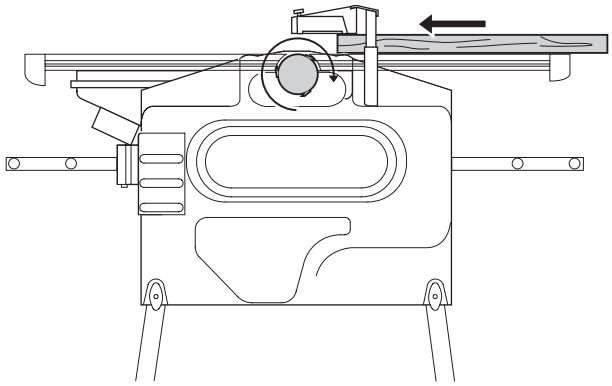

N1

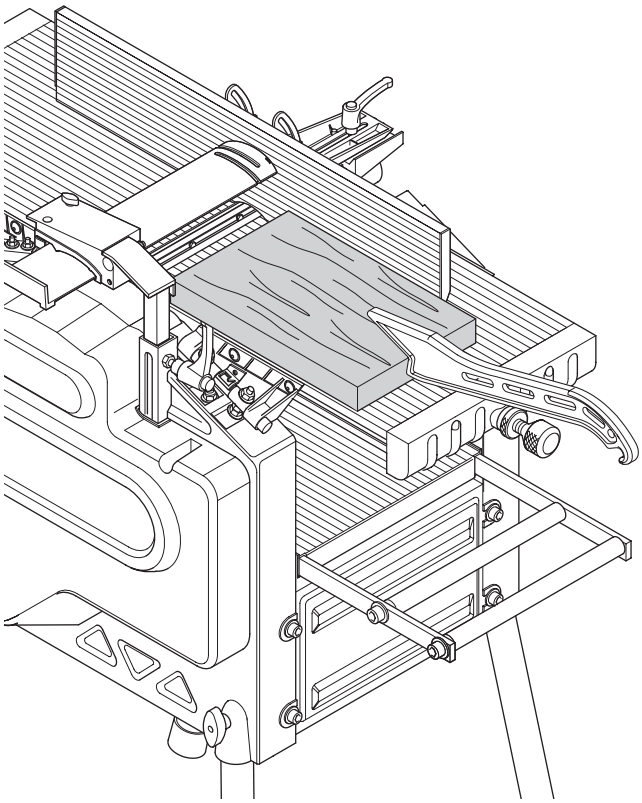

N2

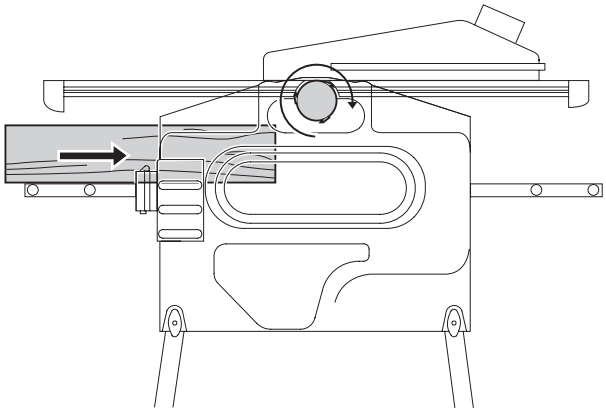

O1

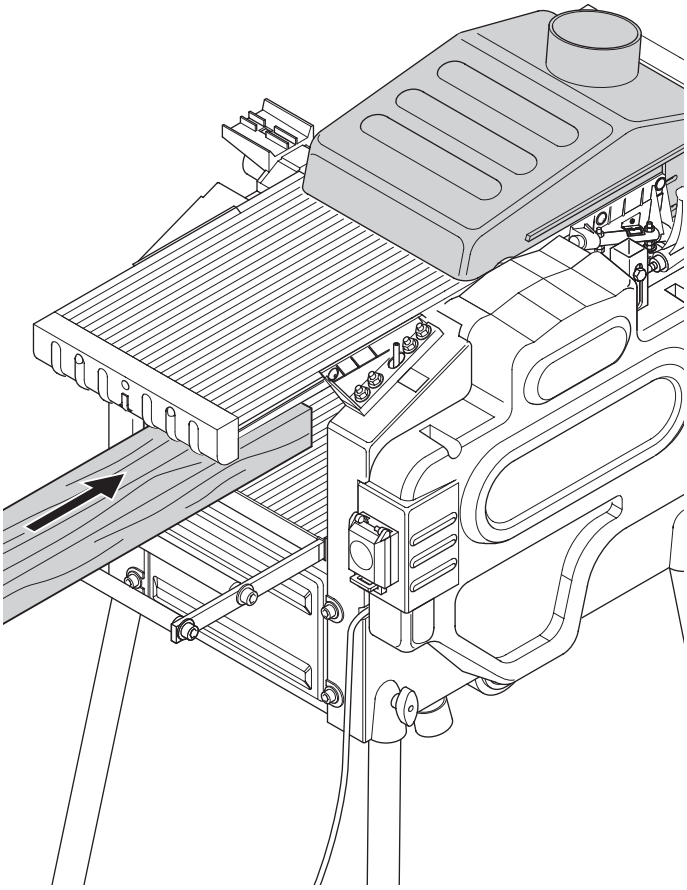

02

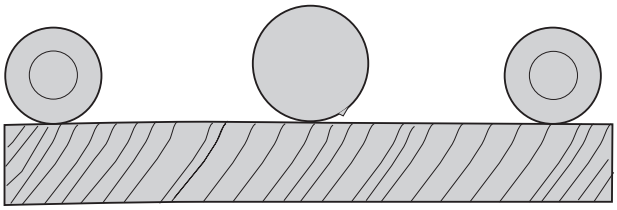

P1

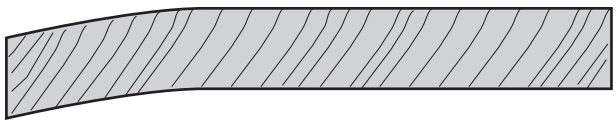

P2

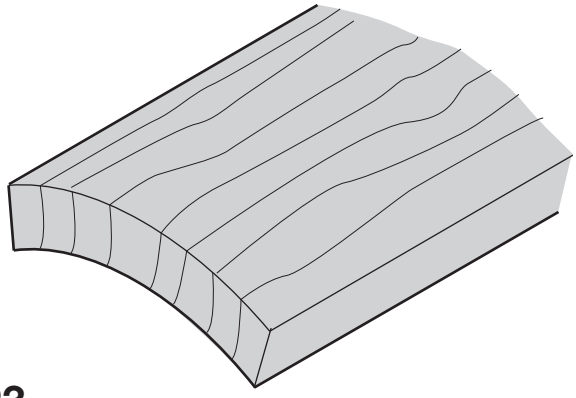

P3

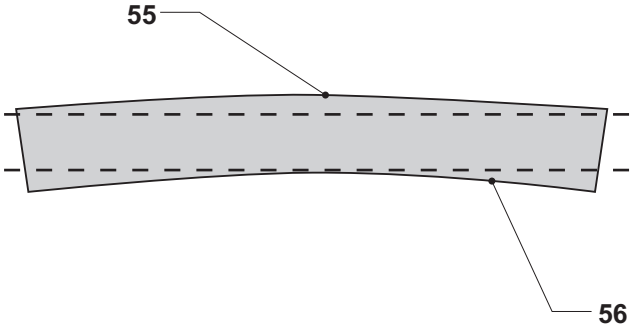

P4

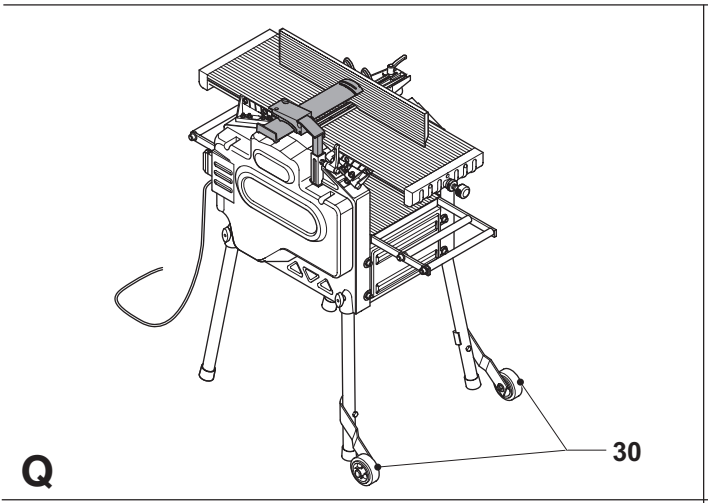
Q
30

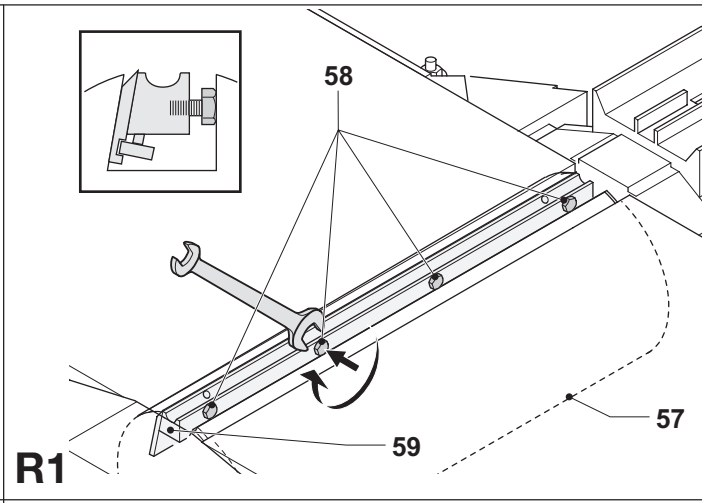
R1
58
59
57

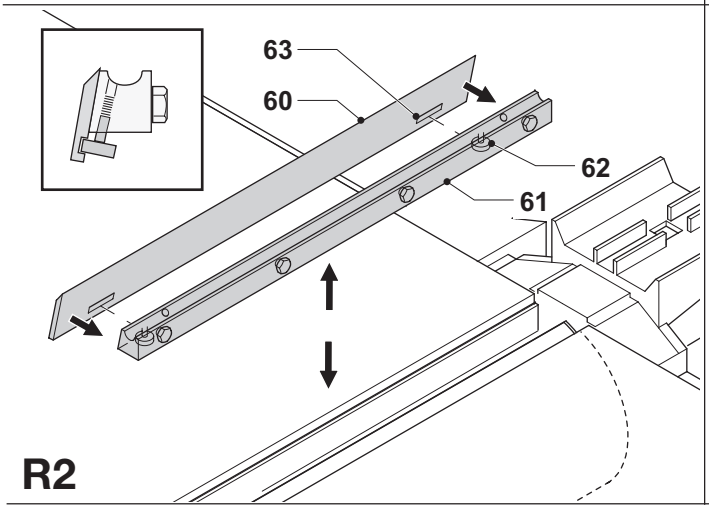
R2
63
60
62
61

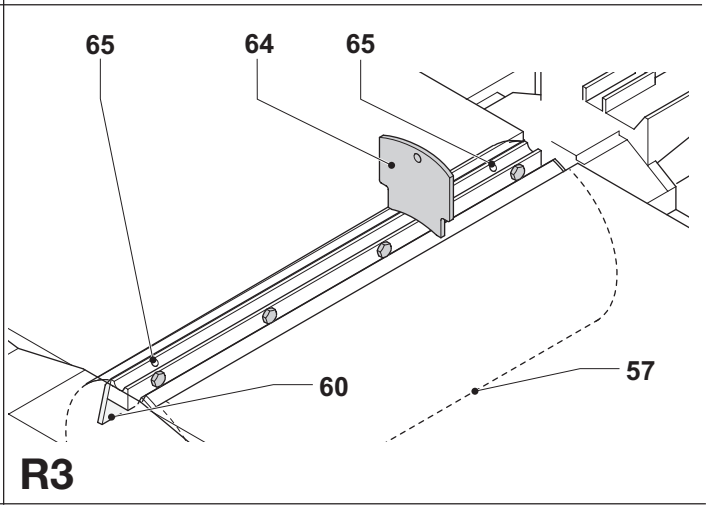
R3
65
64
65
60
57

TYKKELSESHØVL D27300/D27300T

Tillykke!

Du har valgt et DEWALT værktøj. Mange års erfaring, ihærdig produktudvikling og innovation gør DEWALT til en af de mest pålidelige partnere for professionelle brugere.

Tekniske data

		D27300	D27300T
Spænding	V	230 – 240	400
Motoreffekt	W	2.100	3.000
Afgiven effekt	W	1.650	2.280
Omdrejningstal ubelastet	min^{-1}	6.200	6.200
Indføringshastighed	m/min	5	5
Skærehøjde (maks.)	mm	160	160
Skærebredde (maks.)	mm	260	260
Skæredybde (maks.)			
Høvlingsfunktion	mm	2,5	2,5
Tykkelseshøvlingsfunktion	mm	3	3
Klingestørrelse	mm	20	20
Vægt	kg	54	54

Sikringer:		
Europa	230 V maskiner	16 Ampere, lysnet
	400 V maskiner	16 Ampere, pr. fase

Følgende symboler anvendes i denne vejledning:

Angiver fare for personskade, livsfare eller ødelæggelse af værktøjet, hvis brugervejledningens anvisninger ikke følges.

Angiver fare for elektrisk stød.

Skarpe kanter.

EU-Overensstemmelseserklæring

CE

D27300/D27300T

DEWALT erklærer at disse værktøjer er konstrueret i henhold til EU-direktiverne: 98/37/EØF, 89/336/EØF, 73/23/EØF, EN 55014-2, EN 55014, EN 61000-3-2, EN 61000-3-3 & EN 61029.

For yderligere information bedes De venligst kontakte DEWALT på nedenstående adresse eller se bagsiden af brugervejledningen.

		D27300	D27300T
L_{pA} (lydniveau)	dB(A)*	99	99
L_{WA} (akustisk styrke)	dB(A)	108	108

* ved operatørens øre

Produktudviklingsdirektør
Horst Großmann

DEWALT, Richard-Klinger-Straße 40,
D-65510, Idstein, Tyskland

TÜV Rheinland
Product and Safety GmbH (TRPS)
Am Grauen Stein 1
D-51105 Köln
Germany

	Cert. No.
	21111827 001

RABOTEUSE D27300/D27300T

Félicitations!

Vous avez choisi un outil DEWALT. Depuis de nombreuses années, DEWALT produit des outils électriques adaptés aux exigences des utilisateurs professionnels.

Caractéristiques techniques

		D27300	D27300T
Tension	V	230 – 240	400
Puissance absorbée	W	2.100	3.000
Puissance utile	W	1.650	2.280
Vitesse à vide	min^{-1}	6.200	6.200
Vitesse d'avance	m/min	5	5
Hauteur de coupe (max.)	mm	160	160
Largeur de coupe maxi. (max)	mm	260	260
Profondeur de coupe maxi.			
Mode rabotage	mm	2,5	2,5
Mode épaisseur	mm	3	3
Taille de lame	mm	20	20
Poids	kg	54	54

Fusibles:	
machines 230 V	16 Ampères
machines 400 V	16 Ampères, par phase

Les pictogrammes suivants sont utilisés dans le présent manuel:

En cas de non-respect des instructions dans le présent manuel, il y a risque de blessure, de danger de mort ou de possibilité de dégradation de l'outil.

Dénote la présence de tension électrique.

Bords tranchants.

Déclaration CE de conformité

D27300/D27300T

DEWALT déclare que ces outils ont été mis au point en conformité avec les normes 98/37/CEE, 89/336/CEE, 73/23/CEE, EN 55014-2, EN 55014, EN 61000-3-2, EN 61000-3-3 & EN 61029.

Pour de plus amples informations, contacter DEWALT à l'adresse ci-dessous ou se reporter au dos de ce manuel.

		D27300	D27300T
L_{pA} (pression acoustique)	dB(A)*	99	99
L_{WA} (puissance acoustique)	dB(A)	108	108

* à l'oreille de l'opérateur

Directeur de développement produits
Horst Großmann

DEWALT, Richard-Klinger-Straße 40,
D-65510, Idstein, Allemagne

TÜV Rheinland
Product and Safety GmbH (TRPS)
Am Grauen Stein 1
D-51105 Köln
Germany

	Cert. No.
	21111827 001

Consignes de sécurité

Afin de réduire le risque d'électrocution, de blessure et d'incendie lors de l'utilisation d'outils électriques immobiles, respectez toujours les consignes de sécurité en vigueur dans votre pays.
Lire et observer attentivement les instructions contenues dans ce manuel avant d'utiliser l'outil.
Conservez ce manuel pour pouvoir le consulter lors de prochaines utilisations.

Généralités

1 **Conserver votre aire de travail propre et bien rangée**
Le désordre augmente les risques d'accident.
2 **Tenir compte des conditions ambiantes**
Ne pas exposer l'outil à la pluie. Ne pas exposer l'outil à l'humidité. Veiller à ce que l'aire de travail soit bien éclairée (250 - 300 Lux). Ne pas utiliser l'outil s'il existe un risque d'incendie ou d'explosion, par exemple en présence de liquides ou de gaz inflammables.
3 **Tenir les enfants éloignés**
Ne pas laisser les enfants, les visiteurs ou les animaux s'approcher de l'aire de travail ou toucher l'outil ou le câble d'alimentation.
4 **Porter des vêtements de travail appropriés**
Ne pas porter de vêtements flottants ni de bijoux. Ils pourraient être happés par les pièces en mouvement. Le cas échéant, porter une garniture convenable retenant les cheveux longs. Lorsque le travail s'effectue à l'extérieur, porter de préférence des gants adéquats et des chaussures antidérapantes.
5 **Protections**
Porter en permanence des lunettes de protection. Porter un masque anti-poussière si le travail exécuté produit de la poussière ou des particules volantes. Si ces particules peuvent être extrêmement chaudes, porter également un tablier résistant à la chaleur. Toujours porter une protection auditive. Porter en permanence un casque de protection.
6 **Attention aux décharges électriques**
Eviter le contact corporel avec des éléments reliés à la terre, comme par exemple tuyaux, radiateurs, cuisinières électriques et réfrigérateurs. Dans des conditions de travail extrêmes (par exemple : humidité élevée, production de limaille, etc.), la sécurité électrique peut être améliorée en insérant un transformateur d'isolement ou un disjoncteur différentiel (FI).
7 **Adopter une position confortable**
Conserver en permanence son équilibre et les deux pieds à terre.
8 **Faire preuve de vigilance**
Observer votre travail. Faire preuve de bon sens. Ne pas utiliser l'outil lorsque l'on est fatigué.
9 **Bien fixer la pièce à travailler**
Pour plus de sécurité, fixer la pièce à travailler avec un dispositif de serrage ou un étau. Ainsi, vous aurez les deux mains libres pour manier l'outil.
10 **Brancher le dispositif dépoussiéreur.**
Si vous disposez de systèmes pour brancher les dispositifs d'extraction et d'aspiration de poussière, s'assurer qu'ils sont bien branchés et qu'ils fonctionnent correctement.
11 **Enlever les clés de réglage**
Avant de mettre l'outil en marche, vérifier toujours si les clés et outils de réglage ont été retirés.
12 **Rallonges**
Vérifier la rallonge avant de l'utiliser et la remplacer si elle est endommagée. Pour utiliser cet outil à l'extérieur, n'utiliser que des rallonges prévues à cet effet et portant une inscription adéquate.
13 **Utiliser l'outil adéquat**
Le domaine d'utilisation de l'outil est décrit dans le présent manuel. Ne pas utiliser des outils ou des accessoires de trop petite taille pour exécuter des travaux lourds. Ne pas utiliser des outils à des fins et pour des travaux pour lesquels ils n'ont pas été conçus. Ne pas forcer sur l'outil.
Attention ! L'utilisation d'accessoires ou la réalisation de travaux autres que ceux recommandés dans ce manuel pourrait entraîner un risque de blessure corporelle.
14 **Contrôler si l'outil est endommagé**
Avant toute utilisation, s'assurer que l'outil et le câble d'alimentation ne sont pas endommagés. Vérifier l'alignement des pièces en mouvement, leur prise et toute rupture de pièces, tout endommagement des protections et des interrupteurs et toutes autres conditions pouvant affecter le fonctionnement de l'outil. Veiller à ce que l'outil fonctionne correctement et qu'il exécute les tâches pour lesquelles il est conçu. Ne pas utiliser l'outil si une pièce est défectueuse. Ne pas utiliser l'outil si l'interrupteur marche/arrêt ne fonctionne pas. Faire remplacer toute pièce endommagée par un agent DEWALT agréé. Ne jamais essayer de le réparer soi-même.
15 **Pour débrancher l'outil**
Éteindre l'outil puis attendre qu'il s'arrête complètement avant de le laisser sans surveillance. Débrancher l'outil lorsqu'il n'est pas utilisé, avant de changer toute pièce ou tout accessoire et avant de procéder à l'entretien.
16 **Pour éviter tout démarrage involontaire**
S'assurer que l'outil est en position d'arrêt avant de le brancher.
17 **Préserver le câble d'alimentation**
Ne jamais tirer sur le câble pour le débrancher. Préserver le câble de la chaleur, de l'huile et des arêtes vives.
18 **Ranger vos outils dans un endroit sûr**
Ranger les outils non utilisés dans un endroit sec, fermé à clé et hors de portée des enfants.
19 **Entretenir vos outils avec soin**
Garder les outils en bon état et propres afin d'assurer des conditions de travail optimales et sûres. Observer les instructions d'entretien et de changement d'accessoires. Maintenir les poignées et les interrupteurs secs, propres et exempts d'huile et de graisse.
20 **Réparations**
Cet outil est conforme aux consignes de sécurité en vigueur. Faire réparer l'outil par un agent de réparation DEWALT agréé. Les réparations ne devront être effectuées que par des personnes qualifiées utilisant des pièces de rechange d'origine. Dans le cas contraire, cela pourrait être très dangereux pour l'utilisateur.

Règles de sécurité supplémentaires pour raboteuses

- Il est conseillé de porter des lunettes étanches lorsqu'on travaille sur la machine.
- Ne mettez jamais en marche la machine sans avoir mis en place toutes les protections et si les conditions de fonctionnement ne sont pas parfaites.
- N'utilisez pas la machine si le guide n'est pas en position. Assurez-vous que l'arête inférieure du guide touche bien le bord supérieur de la table.
- **Attention !** La table d'entrée et la table de sortie ont été ajustées avec précision en usine. Ne modifiez jamais de vous-même le réglage des tables.
- Utilisez seulement le modèle de lame de coupe recommandé par le fabricant.
- Utilisez toujours des lames affûtées du modèle adéquat et adaptées à la pièce de bois en cours d'usinage.
- N'utilisez pas la machine pour travailler un autre matériau que du bois de conifères ou de feuillus.
- Ne coupez jamais de cambrages, de tenons ou de moules.
- N'exécutez jamais un travail arrêté (c.a.d. des coupes qui n'impliquent pas de travailler au dela de la longueur totale de la pièce en cours d'usinage).
- Évitez de travailler du bois arqué ce qui entraîne un contact inadéquat avec la table d'entrée.
- Avant utilisation, vérifiez que les arbres d'avance et de recul fonctionnent de façon correcte.
- Enlevez tous les clous et objets en métal de la pièce de bois avant de lancer le travail.

- En mode rabotage, assurez-vous que la protection de la lame supérieure est ajustée pour permettre un tamisage optimal.
- Assurez-vous que la poignée élévatrice se situe hors de la zone d'entrée.
- En cas de travail sur de longues pièces, utilisez une table à rouleaux adaptée des deux côtés de la machine et ajustée à la hauteur des tables.
- Maintenez bien vos mains éloignées des lames.
- En mode épaisseur, n'aplanissez jamais au rabot des pièces infèrieures à 305 mm.
- En mode rabotage, utilisez à chaque fois un poussoir.
- Veuillez ranger le poussoir à sa place lorsque vous ne vous en servez pas.

Risques résiduels
Les risques suivants sont inhérents à l'utilisation des raboteuses. Malgré l'application des règles de sécurité adéquates et la mise en place des dispositifs de sécurité, certains risques résiduels ne peuvent être évités. Il s'agit de :
- Risque d'accident causé par des parties apparentes de la roue à lames.
- Risque de blessure lors du changement de lame.
- Risque de se coincer les doigts à l'ouverture des dispositifs de protection.
- Risque pour la santé causé par la respiration de poussières lors du rabotage du bois, en particulier le chêne, le hêtre et les panneaux de fibre à densité moyenne.

Étiquettes apposées sur les outils :
Les pictogrammes suivants sont inscrits sur l'outil :

Lire le manuel d'instruction avant utilisation

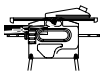
Lors de l'utilisation de la machine en mode épaisseur, veillez au sens d'amenage. N'utilisez jamais la machine sans avoir mis en place le collecteur de copeaux.

Lors de l'utilisation de la machine en mode rabotage, veillez au sens d'amenage. N'utilisez jamais la machine sans avoir mis en place le collecteur de copeaux.

Assurez-vous que les lames de coupe sont correctement ajustées. Ne laissez pas les lames avancer sur le porte-outil au-delà de 1,1 mm.

Contenu de l'emballage
L'emballage contient:
1 Raboteuse assemblée en partie
1 Dispositif de protection
1 Collecteur de copeaux
1 Boîte contenant :
  1 Guide
  1 Poussoir
  1 Sac contenant:
    1 Clé Allen 2,5 mm
    1 Clé Allen 4 mm
    1 Clé Allen 5 mm
    1 Clé Allen 6 mm
    1 Clef 13/10 mm
    1 Calibre d'ajustement
    1 Poignée élévatrice
    2 Poignées de serrage
    4 Pied en caoutchouc
    1 M8 vis à bois
    4 M8 écrous
    4 D8 rondelles dentées
    1 D8 rondelle plate
1 Boîte contenant :
  4 Pieds
  2 Roues
  2 Supports de roue
  1 Sac contenant:
    2 Axes de roue
    4 M8 vis à bois
    2 M8 boulons à tête hexagonale
    4 M8 écrous
    4 Écrous à oreilles
    4 D8 rondelles plates
    6 D8 rondelles Belleville
1 Manuel d'instructions
1 Dessin éclaté

- Vérifier si l'outil, les pièces ou les accessoires ne présentent pas de dommages dus au transport.
- Prendre le temps de lire et de comprendre à fond le présent manuel avant de mettre votre outil en marche.

Description (fig. A1 & A2)
Votre raboteuse de D27300/D27300T a été conçue pour des professionnels du rabotage de bois.

Fig. A1
1 Interrupteur marche/arrêt
2 Poignée élévatrice
3 Chariot transversal
4 Collecteur de copeaux
5 Chariot transversal de graduation
6 Poussoir
7 Poignée de serrage des barres d'appui
8 Guide

Fig. A2
9 Chariot longitudinal
10 Bouton d'ajustement de la profondeur de rabotage
11 Chariot longitudinal de graduation
12 Poignée de serrage du dispositif de protection
13 Dispositif de protection

Sécurité électrique
Le moteur électrique a été conçu pour une seule tension. Vérifier si la tension secteur correspond à la tension indiquée sur la plaque d'identification.

Câbles de rallonge
Si un câble de rallonge est nécessaire, utiliser un câble de rallonge homologué adapté pour la puissance absorbée (voir les caractéristiques techniques). La section minimum du conducteur est de 1,5 mm^2.
En cas d'utilisation d'un dévidoir, toujours dérouler le câble complètement.

Les machines triphasées doivent être raccordées directement à l'alimentation principale par un électricien possédant une qualification appropriée.

Chutes de tension
Les appels de courants provoquent de courtes chutes de tension.
Dans des conditions d'alimentation électrique peu favorables, d'autres équipements peuvent être affectés.

Si l'impédance du système d'alimentation électrique est inférieure à 0,25 Ω, il est peu probable que des perturbations se produisent.

Assemblage

Toujours retirer la fiche de la prise avant de procéder à l'assemblage.

Déballage de la machine et de ses pièces (fig. B1)

- Sortez de la boîte le matériel rangé en vrac.
- Sortez la machine du carton.
- Enlevez la boîte de pièces de l'intérieur de la machine.
- Enlevez de la machine tous les emballages restants.

Identifiez les pièces de montage (fig. B2)

Nous vous recommandons de déballer et trier toutes les pièces de montage.

14 Support de roue
15 Axe de roue
16 M8 vis à bois
17 M8 boulon à tête hexagonale
18 M8 écrou
19 Écrou à oreilles
20 D8 rondelle dentée
21 D8 rondelle plate
22 D8 rondelle plate
23 D8 Rondelle Belleville

Montage du pied (fig. C1 & C2)

Une fois le pied monté, la machine peut être placée sur un établi. De sorte à assurer un fonctionnement sûr, la machine doit être fixée à l'établi.
Pièces de montage dont vous aurez besoin : 4 écrous (18), 4 rondelles dentées (20) (fig. C1)

- Tournez la machine sur son côté en laissant au sol la monture de sortie d'épaisseur (24) (fig. C2).

Veillez à éviter que le bouton d'ajustement de la profondeur de rabotage (10) ne heurte le sol.

- Introduisez un pied (25) dans chacune des encoches extérieures (26) situées à l'arrière du boîtier de la machine.
- Placez une rondelle dentée (20) et un écrou (18) sur l'extrêmité à visser du pied.
- Bloquez les écrous.
- Relevez la machine.
- Fixez la machine à l'établi.

Montage des pieds (fig. D1 - D3)

Une fois les pieds montés, la machine est prête pour une mise en place autonome.
Pièces de montage dont vous aurez besoin : 4 vis à bois (16), 4 écrous à oreilles (19), 4 rondelles plates (21) (fig D1).

- Tournez la machine sur son côté en laissant au sol la monture de sortie d'épaisseur (24) (fig. D2).

Veillez à éviter que le bouton d'ajustement de la profondeur de rabotage (10) ne heurte le sol.

- Introduisez un pieds (27) dans chacun des trous du haut (28) situés sur les côtés à l'arrière du boîtier de la machine.
- Passez une vis à bois (16) à travers les trous situés sur les pieds et sur le boîtier de la machine.
- Placez une rondelle plate (21) et un écrou à oreilles (19) sur les vis.
- Bloquez les écrous à oreilles.
- Tournez la machine sur son côté en laissant au sol la table de sortie de rabotage (29) (fig. D3).
- Répétez la même opération pour l'autre pied.
- Montez les roues comme décrit ci-dessous.

Montage des roulettes (fig. E1 – E3)

Pièces de montage dont vous aurez besoin : 2 supports de roues (14), 2 axes de roues (15), 2 vis (17), 4 écrous (18), 2 rondelles plates (21), 2 rondelles belleville (23) (fig. E1).

- Centrez chaque roue (30) à l'aide d'un support (14) et passez un axe de roue (15) à travers les trous de chaque assemblage (fig. E2).
- Placez une rondelle plate (21) et un écrou (18) sur l'extrêmité à visser des axes.
- Bloquez les écrous.
- Montez un ensemble roue (31) sur chacun des montants supérieurs (32) en utilisant un boulon à tête hexagonale (17), une rondelle Belleville (23) et un écrou (18) (fig. E3).
- Bloquez les écrous.
- Relevez la machine.

Montage du guide (fig. F1 & F2)

- Placez le guide (8) sur son pieds (33) (fig. F1).
- Passez une vis à bois (16) depuis la face inférieure à travers le pieds et le guide.
- Placez une rondelle plate (22) sur le boulon (16) (fig. F2).
- Ajustez la poignée de serrage du guide (7) sur le boulon (16).

Montage du dispositif de sécurité (fig. G1 & G2)

- Insérez la barre de protection (13) dans la colonne de protection (34) (fig. G1).
- Mettez en place le dispositif de protection en ajustant la vis de blocage (35).
- Serrez la poignée de serrage (12) sur la colonne (34) (fig. G2).

Montage du collecteur de copeaux (fig. H1 & H2).

Lorsque vous utilisez la machine en mode rabotage, le collecteur de copeaux doit être monté depuis la face inférieure vers le haut de la table.
Lorsque vous utilisez la machine en mode épaisseur, le collecteur de copeaux doit être monté au dessus de la face supérieure de la table.

Mode rabotage (fig. H1)

- Desserrez les vis de blocage (36) de quelques tours pour faire passer le collecteur de copeaux derrière la tête des vis de blocage.
- Placez le côté tranchant (37) de chaque côté du collecteur de copeaux sur les rainures (38).
- Faîtes glisser le collecteur de copeaux (4) sur la face inférieure de la table (9), jusqu'à ce que les cambrages (39) se situent derrière les vis de blocage.
- Fixez le collecteur de copeaux en resserrant les vis de blocage.

Mode épaisseur (fig. H2).

- Desserrer les vis de blocage (36) de quelques tours pour faire passer le collecteur de copeaux derrière la tête des vis de blocage.
- Placez le collecteur de copeaux (4) face vers le haut au-dessus de la table (9).
- Faîtes glisser le collecteur de copeaux (4) sur le dessus de la table (9), jusqu'à ce que les cambrages (39) se situent derrière les vis de blocage.
- Fixez le collecteur de copeaux en resserrant les vis de blocage.

Réglage

Toujours retirer la fiche de la prise avant de procéder au réglage.

Ajustement du guide (fig. I1 – I3)

Réglage de l'angle droit (fig. I1)

Le guide présente un butoir réglable pour un ajustement facile de l'angle droit.

- Desserrez la poignée de serrage de l'angle (40).
- Appuyez sur le guide bien à la verticale pour s'assurer qu'il soit bien vertical et bloquez la poignée de serrage de l'angle.
- Placez une équerre (41) sur la table et relevée contre le guide (8).
- Si un réglage s'impose, procéder comme suit:
- Desserrez l'écrou (42) de quelques tours et faites pivoter la vis de blocage de sa position verticale pour le réglage de la butée (43) vers l'intérieur ou l'extérieur jusqu'à ce que le guide forme un angle de 90° par rapport à la table, lequel angle est mesuré avec l'équerre.

Réglage de l'angle du chanfrein (fig. I2)
- Desserrez la poignée de serrage de l'angle (40).
- Déplacez le guide (8) le long de l'axe longitudinal pour terminer de former l'angle requis.
- Assurez-vous que l'arête inférieure du guide touche bien le bord supérieur de la table (9).
- Bloquez la poignée de serrage de l'angle.

Ajustement de la largeur de rabotage (fig. I3)
- Desserrez la poignée de serrage du guide (7).
- Déplacez le guide (8) à travers la face supérieure de la table (9) pour terminer de former la largeur souhaitée.
- Bloquez la poignée de serrage du guide.

Réglage du dispositif de protection (fig. J)
Le dispositif de protection peut être ajusté sur n'importe quel emplacement fixe au-dessus de la table afin d'apporter un tamisage optimal.

Veillez toujours à bien ajuster le dispositif de sécurité à la largeur de rabotage et à la hauteur de la pièce à raboter.

Pour ajuster la largeur :
- Desserrez le bouton de blocage (44).
- Déplacez le dispositif de sécurité (13) jusqu'à la largeur souhaitée.
- Bloquez le bouton d'ajustement.

Pour ajuster la hauteur :
- Desserrez la poignée de serrage (12).
- Déplacez le support du dispositif de sécurité (45) jusqu'à la hauteur souhaitée.
- Bloquez la poignée de serrage.

Ajustement de la profondeur de coupe (fig. K, L1 & L2)

Mode rabotage (fig. K)
- Desserrez la bague de blocage (46).
- Appuyez sur le bouton d'ajustement de la profondeur (10) et ajustez la profondeur de coupe à l'aide de l'équerre (47).
  - Tournez dans le sens des aiguilles d'une montre pour diminuer la profondeur de coupe.
  - Tournez dans le sens inverse des aiguilles d'une montre pour augmenter la profondeur de coupe.
- Serrez la bague de blocage.

Mode épaisseur (fig. L1 & L2)
- Placez la poignée élévatrice (2) sur le bout d'arbre d'élévation (48). Tournez la poignée jusqu'à ce que le goujon (49) s'engage dans la fente (50) (fig. L1).
- Appuyez sur la poignée élévatrice (3) et régler la profondeur de coupe.
  - Tournez dans le sens des aiguilles d'une montre pour diminuer la profondeur de coupe.
  - Tournez dans le sens inverse des aiguilles d'une montre pour augmenter la profondeur de coupe.
- Lisez l'épaisseur finie de votre pièce sur l'échelle d'ajustement de la profondeur (5) (fig. L2).

Mode d'emploi

- Toujours respecter les consignes de sécurité et les règles en vigueur.
- Assurez-vous qu'il y ait suffisamment d'espace pour la pièce du côté de la sortie.
- Laissez le moteur atteindre sa vitesse de pleine marche avant d'introduire la pièce à raboter. La pièce à raboter ne doit pas être en contact avec le porte-outil lors de la mise en service.

Avant la mise en marche:
- Enlevez tous les corps étrangers. Ne pas rabotez de bois comportant des nfiuds non adhérents. Ne pas rabotez de bois fortement noué ou voilé.

Mise en marche et arrêt (fig. M)
L'interrupteur marche/arrêt présente de multiples avantages :
- fonction de coupe-circuit : pour le cas où le courant devrait être coupé pour une quelconque raison, la manette doit être réactivée.
- dispositif de protection contre les surcharges du moteur : dans le cas d'une surcharge du moteur, l'alimentation électrique du moteur serait coupée. Si cela se produit, laissez le moteur refroidir pendant 2 minutes et appuyez alors sur le bouton vert de démarrage.
- sécurité supplémentaire : la plaque articulée (51) peut être verrouillée en passant un cadenas par le pontet (52). La plaque sert aussi « d'arrêt d'urgence à repérage rapide » car une pression exercée sur la plaque arrêtera la machine.

- Pour mettre la machine en marche, appuyez de nouveau sur le bouton de marche vert (53).
- Pour éteindre la machine, appuyez sur le bouton d'arrêt rouge (54).

Toujours éteindre la machine lorsque le travail est terminé et avant de le débrancher.

Rabotage (fig. N1 & N2)
- Montez le collecteur de copeaux comme décrit ci-dessus.
- Réglez les écrous.
- Réglez les protections pour obtenir un tamisage optimal.
- Réglez la profondeur de coupe.
- Allumez la machine.
- Poussez lentement la pièce à travailler sous le protecteur, tout en la poussant avec fermeté contre le guide.
- Poussez la pièce à travailler dans le sens du fil.
- Utilisez toujours le poussoir à entaille lorsque vos mains s'approchent du porte-outil.

Épaisseur (fig. O1 & O2)
- Montez le collecteur de copeaux comme décrit ci-dessus.
- Réglez la profondeur de coupe.
- Allumez la machine.

- On obtient de meilleurs résultats lorsque la pièce à travailler a au moins une surface plane.
- Pour un résultat optimal, aplanissez les deux faces de la pièce à travailler pour obtenir l'épaisseur voulue.

Suivez la profondeur de coupe et les guides de largeur comme montré dans le tableau ci-dessous.

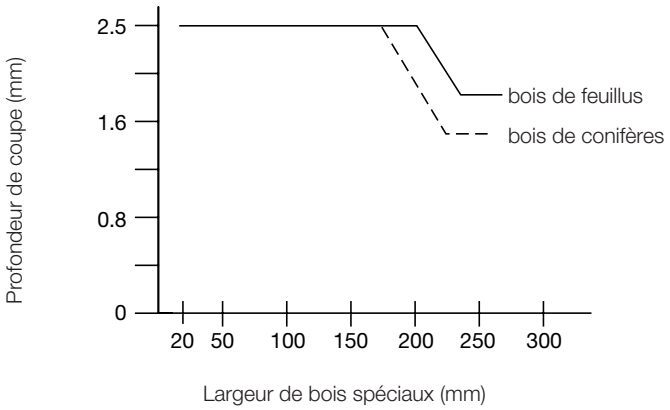

- Poussez lentement la pièce à travailler dans la machine.
- Poussez la pièce à travailler dans le sens du fil.

Entaille

Une entaille est un creux formé lorsque les bords de la pièce à travailler entre en contact avec les découpeuses. Pour éviter les entailles :

- Gardez le même niveau pour la pièce à travailler pendant toute la durée du rabotage.
- Introduisez la pièce à travailler face plane contre la table.

Voilement (fig. P1 – P4)

Si votre pièce à travailler est seulement légèrement voilée, aplanissez sur les deux côtés pour obtenir l'épaisseur voulue.

Pièces arquées (fig. P1 & P2)

Les rouleaux d'entraînement et le porte-outil vont temporairement égaliser la pièce à travailler (fig. P1). Le profil arqué reviendra malgré tout après le rabotage (fig. P2).

- Pour supprimer l'arcure, utilisez une dégauchisseuse.

Pièces creuses (fig. P3 & P4)

- Fendez la pièce creuse au milieu (fig. P3).
- Aplanissez séparément les pièces afin d'éviter le gaspillage.
- Aplanissez alternativement la face supérieure (55) en premier, puis retournez la pièce et aplanissez le fond (56) (fig. P4).

Aspiration de poussière (fig. A)

La machine est fournie avec un port de dépoussiérage de 100 mm situé sur le collecteur de copeaux (4). Fournie avec un dispositif d'extraction de poussière adapté, 90% des copeaux produits peuvent être récupérés si le débit d'air est au moins de 20 m/s.

- À chaque opération, branchez un dispositif d'extraction des poussières adapté.
- Dans la mesure du possible, toujours raccorder un aspirateur mis au point en conformité avec les directives relatives à l'émission de poussière.

Transport (fig. Q)

Les roulettes (30) rendent le transport de la machine plus facile.

Accessoires disponibles en option

Votre revendeur pourra vous renseigner sur les accessoires qui conviennent le mieux pour votre travail.

Sont incluses des lames de coupe de rechange (DE7330).

Entretien

Votre machine DEWALT a été conçue pour durer longtemps avec un minimum d'entretien. Son fonctionnement satisfaisant dépend en large mesure d'un entretien soigneux et régulier.

Changement des lames (fig. R1 & R2)

La machine est équipée d'un porte-outil conçu pour deux lames.

Remplacez toujours les lames simultanément.

Bords tranchants.

Portez des gants lorsque vous remplacez les lames.

Avant de remplacer les lames, toujours débrancher la machine.

Enlevez les lames

- Enlevez le guide et le dispositif de protection.
- Faîtes pivoter avec précaution le porte-outil (57) jusqu'à fÄque la première lame soit visible.
- Desserrez les boulons (58) en utilisant la clef.
- Soulevez l'ensemble des lames (59) hors du porte-outil. Utilisez une paire de pince si nécessaire.
- Prenez la lame (60) par le support (61).
- Répétez la même opération pour l'autre lame.

Ajuster les lames

- Attachez la lame (60) au support de lame (61). Assurez-vous que les têtes de boulons externes (62) tombent dans les encoches (63).
- Replacez l'ensemble dans le porte-outil (57).
- Ajustez la lame comme expliqué ci-dessous.
- Bloquez les boulons (58) (couple de serrage : 6-8 Nm).
- Répétez la même opération pour l'autre lame.

Ajustement des lames (fig. R3)

- Vérifiez la position de la lame (60) aux deux extrêmités.
- Positionnez le calibre (64) au-dessus du porte-outil (57) comme décrit.
- Le tranchant du calibre doit coïncider avec le bout de la lame (60).
- Si un réglage s'impose, procéder comme suit:
- Tournez chaque vis d'ajustement (65) dans un sens ou dans l'autre jusqu'à ce que le bout de la lame coïncide avec le calibre.

Affûtage des lames

Les lames peuvent être affûtées à 42°.

Les lames peuvent être affûtées au maximum sur 3 mm par rapport à leur taille normale. Si la taille de la lame a diminué de plus de 3 mm, les lames doivent être remplacées.

Lubrification

Votre outil électrique ne nécessite aucune lubrification additionnelle.

Nettoyage

Les fentes d'aération doivent toujours être dégagées.

Nettoyer régulièrement le boîtier avec un chiffon doux.

- Laissez les tables propres et dégraissées. Appliquez régulièrement de la cire sur les tables.

- Débarassez la machine de la poussière et des copeaux.
- De façon quotidienne, vérifiez et nettoyez les arbres d'avance et de recul.

GARANTIE

• 30 JOURS D'ENGAGEMENT SATISFACTION •

Si, pour quelque raison que ce soit, votre machine DEWALT ne vous donne pas entière satisfaction, il suffit de la retourner avec tous ses accessoires dans les 30 jours suivant son achat à votre distributeur, ou à un centre de service après-vente agréé pour un remboursement intégral ou un échange. Pour la Belgique ou le Luxembourg, retournez votre machine à DEWALT. Munissez-vous d'une preuve d'achat.

• 1 AN DE MAINTENANCE GRATUITE •

Au cas où votre machine DEWALT nécessiterait une révision ou des réparations dans les 12 mois suivant son achat, cette opération sera effectuée gratuitement dans un centre de service après-vente agréé sur présentation de la preuve d'achat. Ce service comprend pièces et main-d'oeuvre pour les machines, à l'exclusion des accessoires.

• 1 AN DE GARANTIE •

Au cas où votre machine DEWALT présenterait un défaut de fabrication dans les 12 premiers mois suivant son achat, nous garantissons le remplacement sans frais de toutes les pièces défectueuses ou de l'unité entière, et ce à notre discrétion, à condition que:

- la machine ait été utilisée correctement
- aucune personne non qualifiée n'ait tenté de réparer le produit
- la preuve d'achat portant la date d'acquisition soit fournie.

Pour obtenir l'adresse du distributeur DEWALT ou du centre de service après-vente agréé le plus proche, appeler le numéro dans la liste figurant au dos du manuel. Comme alternative, une liste de centres de service après-vente DEWALT agréés et des renseignements plus détaillés sur le service après-vente sont disponibles sur l'Internet (**www.2helpU.com**).