STERWINS

720 PS-2

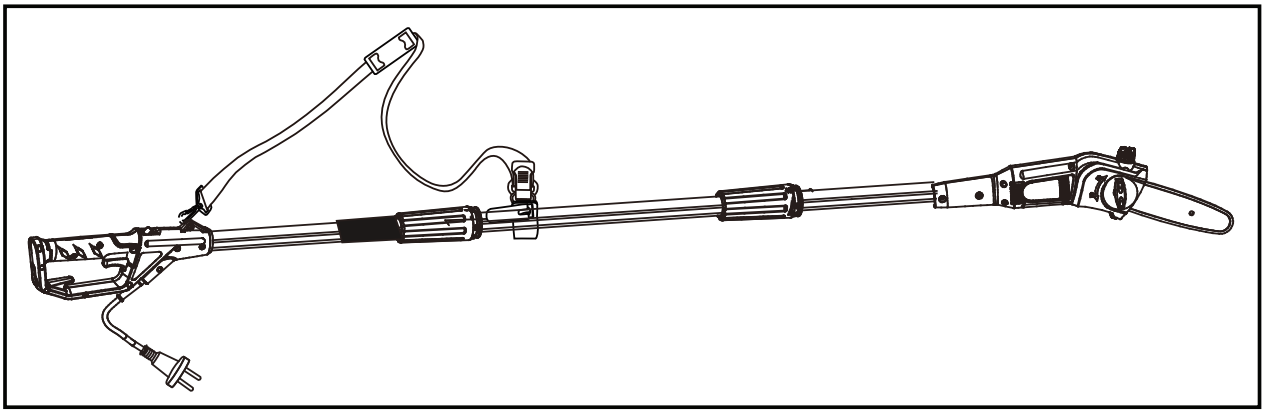

FR

Traduction de la version originale du mode d'emploi
720W Elagueuse électrique sur perche

ES

Traducción de las Instrucciones originales
720W Podadora eléctrica

PT

Tradução das Instruções Originais
720W Podador eléctrico

IT

Traduzione delle istruzioni originali
720W Cesoie elettriche

EL

Μετάφραση των πρωτότυπων οδηγιών
720W Ηλεκτρικό κλαδευτήρι

PL

Tłumaczenie instrukcji oryginalnej
720 W Elektryczna pilarka na wysięgniku

RU

Перевод оригинала инструкции
720W Электрический секатор

UA

Переклад оригінальної інструкції
720W Електричний секатор

RO

Traducerea instrucțiunilor originale
720W Ferăstrău electric de tăiat crengi

EN

Original Instruction
720W Electric Pruner

3 YEARS* GUARANTEE

20150826

ADEO SERVICES
135 Rue Sadi Carnot – CS00001
59790 RONCHIN – FRANCE

Made In P.R.C. 2015

FR ES PT IT EL PL RU UA RO EN

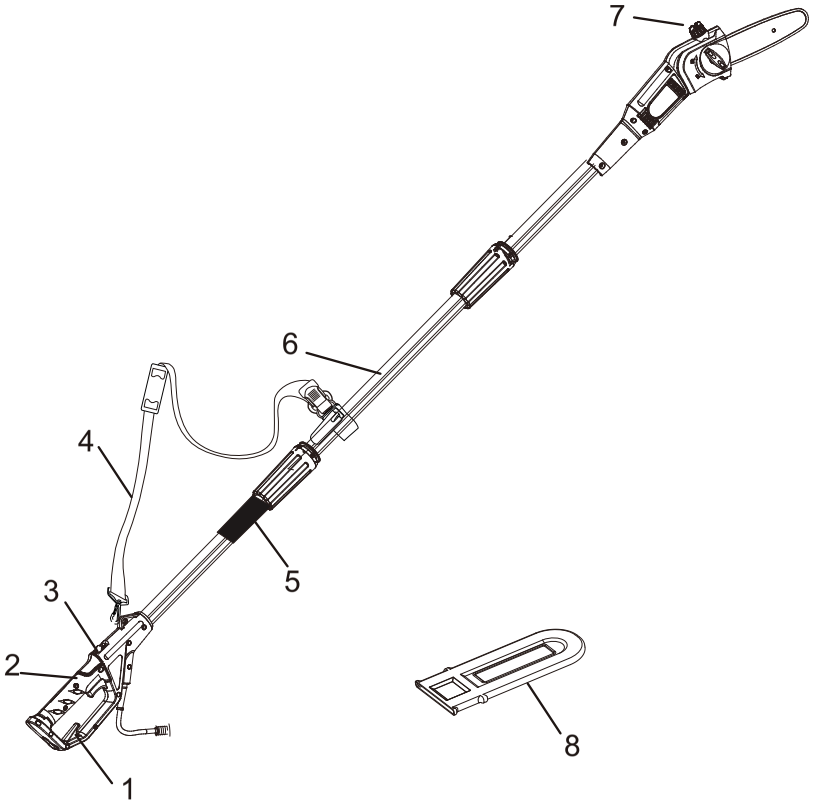

Fig. 1

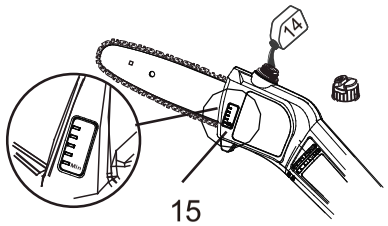

Fig. 3

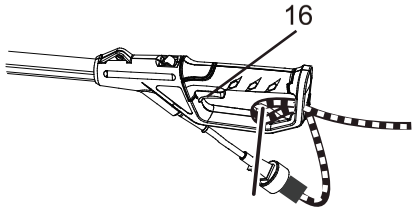

Fig. 4

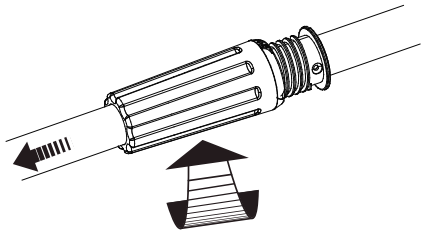

Fig. 5

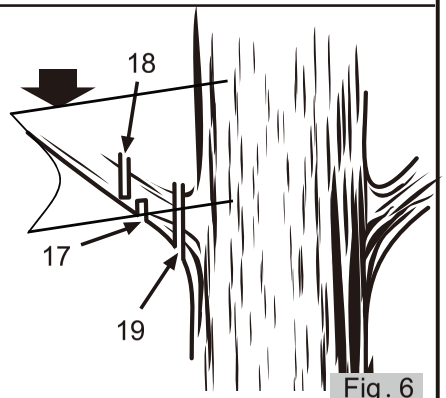

Fig. 6

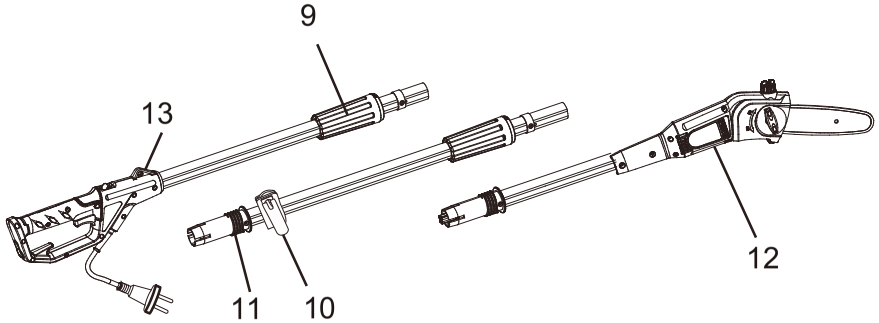

Fig. 2

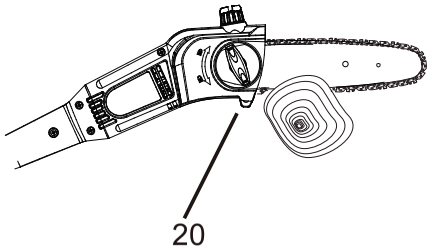

Fig. 7

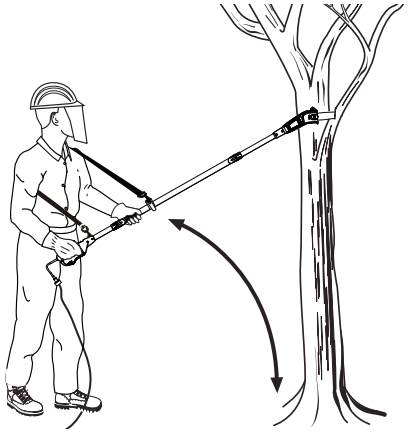

Fig. 8

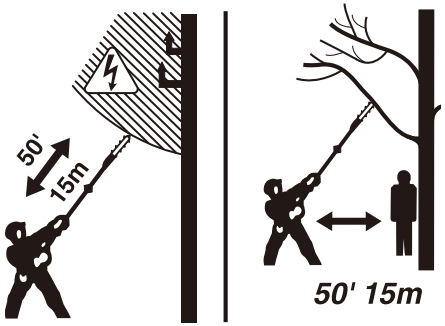

Fig. 9

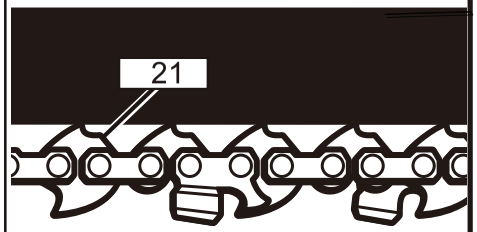

Fig. 10

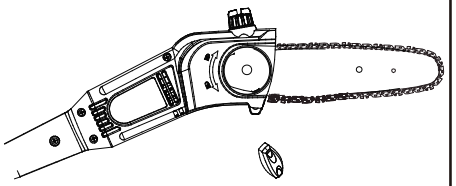
Fig. 15

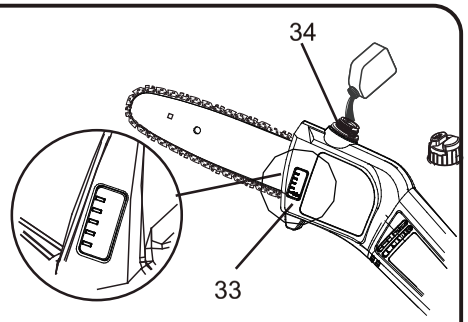

Fig. 16

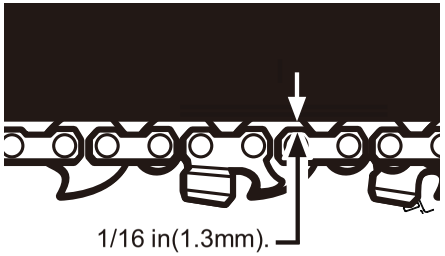

Fig. 11

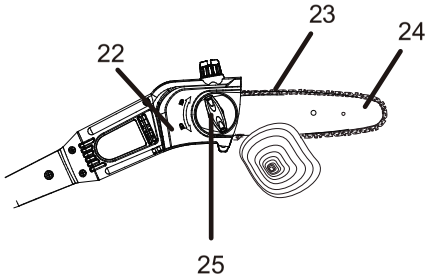

Fig. 12

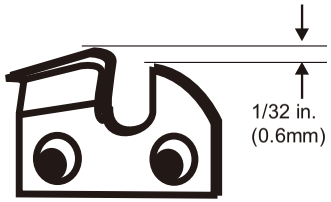

Fig. 17

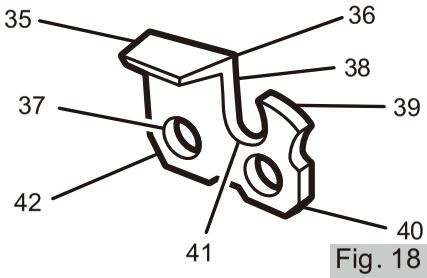

Fig. 18

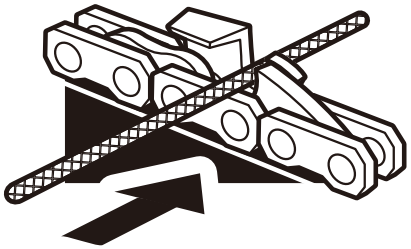
Fig. 19

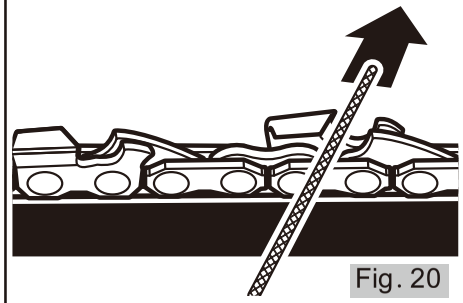
Fig. 20

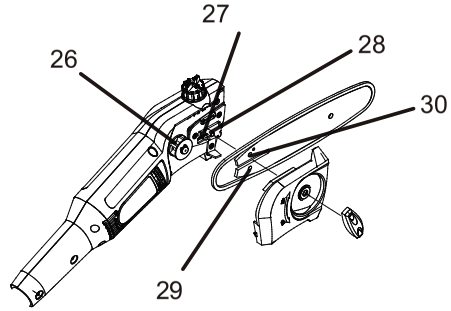

Fig. 13

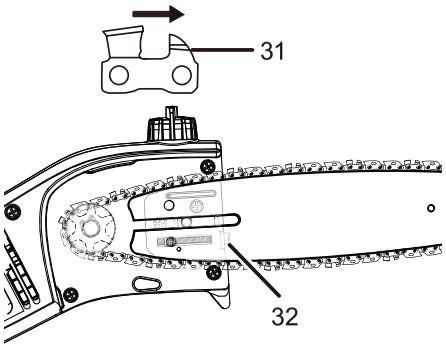

Fig. 14

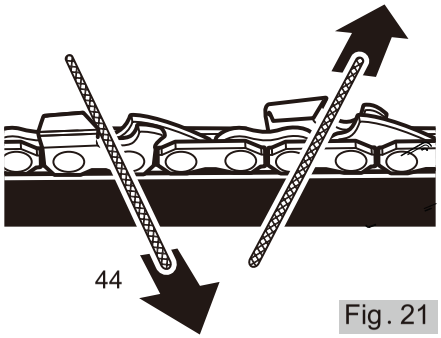

Fig. 21

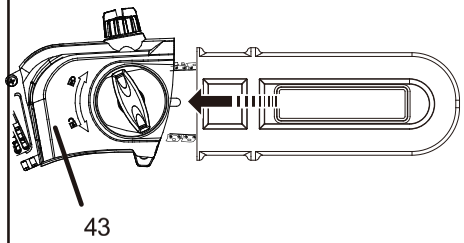

Fig. 22

STERWINS

Merci d’avoir acquis ce produit STERWINS. Nous sommes convaincus que ce produit répondra et même dépassera vos attentes en termes de qualité et de fiabilité. Prenez le temps de lire attentivement ce manuel d’utilisation dans son intégralité avant d’utiliser votre nouveau produit, et respectez les mises en garde de sécurité élémentaires qu’il contient.

Votre élagueuse sur perche a été conçue et fabriquée conformément à des standards élevés de fiabilité, de facilité d'utilisation et de sécurité de l'utilisateur. Si vous l'utilisez et l'entretenez correctement, vous bénéficierez pendant de nombreuses années de ses performances, de sa fiabilité et de sa robustesse.

Merci d'avoir acquis ce produit STERWINS.

CONSIGNES GÉNÉRALES DE SÉCURITÉ

IMPORTANT

Lire le manuel d'utilisation attentivement avant d'utiliser l'élagueuse permet de réduire les risques d'incendie, de choc électrique et de blessure corporelle.

⚠ AVERTISSEMENT

Quand vous utilisez des appareils de jardinage électrique, respectez toujours un certain nombre de précautions de sécurités élémentaires afin de réduire les risques d'incendie, de choc électrique et de blessure corporelle, parmi lesquelles :

- Cet appareil n'est pas conçu pour être utilisé par des personnes (y compris les enfants) ayant une capacité de compréhension limitée ou manquant d'expérience et de contrôle, sauf si elles peuvent bénéficier, par l'intermédiaire d'une personne responsable de leur sécurité, d'une surveillance ou d'instructions préalables concernant l'utilisation de l'appareil.
- Il convient de surveiller les enfants pour s'assurer qu'ils ne jouent pas avec l'appareil.

DOMAINE D'UTILISATION

Le produit comporte un accessoire de coupe assemblé sur une perche permettant à l'opérateur de couper les branches d'arbres partir du sol, mais il n'est pas conçu pour couper du bois comme une tronçonneuse classique.

⚠ AVERTISSEMENT

Lisez toutes les consignes et mises en garde de sécurité.Ne pas respecter les mises en garde et consignes peut provoquer un choc électrique, un incendie et/ou des blessures graves.

Conservez ce manuel d'utilisation et les mises en garde dans leur intégralité pour consultation ultérieure.

Le terme « outil électrique » contenu dans les mises en garde désigne un outil électrique fonctionnant sur le secteur (filaire) ou sur batterie (sans fil).

Sécurité de l'aire de travail

a)**Maintenez l'aire de travail propre et bien rangée.**Les aires de travail en désordre ou mal éclairées augmentent les risques d'accident.

b)**N'utilisez pas les outils électriques en atmosphère explosive, par exemple en présence de liquides, gaz ou poussières inflammables.**Les outils électriques génèrent des étincelles pouvant enflammer poussières et vapeurs.

c)**Veillez à ce que les enfants et les autres personnes restent éloignés quand vous utilisez un outil électrique.**Un moment d'inattention peut vous faire perdre le contrôle de l'outil.

SÉCURITÉ ÉLECTRIQUE

a) **La fiche du cordon d'alimentation de l'outil électrique doit être adaptée à la prise électrique. Ne modifiez jamais la fiche de quelque manière que ce soit. N'utilisez jamais d'adaptateur de prise avec les outils électriques pourvus d'une mise à la terre ou à la masse.** Les fiches non modifiées et les prises électriques appropriées réduisent le risque de choc électrique.

b) **Évitez tout contact physique avec des surfaces mises à la terre ou mises à la masse, telles que tuyaux, radiateurs, fours et réfrigérateurs.** Il y a un risque élevé de choc électrique si votre corps est relié à la terre ou à la masse, directement ou indirectement.

c) **N'exposez pas les outils électriques à la pluie ou à l'humidité.** Si de l'eau pénètre dans un outil électrique, cela accroît le risque d'électrocution.

d) **Prenez soin du cordon d'alimentation. Ne l'utilisez jamais pour porter, tirer ou débrancher l'outil électrique. Veillez à ce qu'il n'entre jamais en contact avec de l'huile, des pièces mobiles, des arêtes tranchantes et ne soit jamais exposé à une source de chaleur.** Un cordon endommagé ou emmêlé présente un risque accru de choc électrique.

e) **Quand vous utilisez un outil électrique en extérieur, utilisez une rallonge électrique adaptée à une utilisation en extérieur.** L'utilisation d'une rallonge conçue pour un usage en extérieur permet de réduire le risque de choc électrique.

f) **Si vous êtes obligé d'utiliser un outil électrique dans un endroit humide, utilisez une alimentation protégée par un dispositif différentiel à courant résiduel (DDR).** L'utilisation d'un DDR réduit le risque de choc électrique.

SÉCURITÉ DES PERSONNES

a) **Restez vigilant, soyez attentif à ce que vous faites et faites preuve de bon sens dans l'utilisation de l'outil électrique. N'utilisez pas un outil électrique quand vous êtes fatigué, sous l'emprise de l'alcool ou de drogues, ou après avoir pris des médicaments.** Un moment d'inattention pendant l'utilisation d'un outil électrique peut provoquer des blessures corporelles graves.

b) **Utilisez des équipements de protection individuelle. Portez toujours une protection oculaire.** L'utilisation d'équipements de protection appropriés aux conditions de travail, tels que masque antipoussières, chaussures de sécurité antidérapantes, casque et protections auditives, permet de réduire les risques de blessures corporelles.

c) **Évitez les démarrages accidentels. Vérifiez que l'interrupteur marche/arrêt est sur la position hors tension avant de brancher l'outil sur une prise électrique et/ou une batterie, de le saisir ou de le transporter.**

d) Transporter un outil électrique les doigts sur son interrupteur marche/arrêt ou le brancher dans une alimentation électrique alors que son interrupteur marche/arrêt est dans la position sous tension favorise les accidents.

e) **Retirez les clés de réglage et de serrage avant de mettre l'outil en marche.** Une clef de réglage ou de serrage laissée sur une pièce rotative de l'outil électrique

peut provoquer des blessures corporelles.

f) **Ne pas se précipiter. Restez toujours d'aplomb et gardez constamment un bon équilibre.** Cela vous garantit un meilleur contrôle de l'outil électrique en cas de situations inattendues.

g) **Portez une tenue appropriée. Ne portez pas de vêtement ample ni de bijou. Maintenez vos cheveux, vêtements et gants éloignés des pièces mobiles.** Les vêtements amples, les bijoux et les cheveux longs peuvent se prendre dans les pièces mobiles.

h) **Si un outil est conçu pour être utilisé avec des dispositifs d'extraction et de récupération des poussières, veillez à ce que ces dispositifs soient raccordés et correctement utilisés.** L'utilisation de dispositifs de récupération des poussières permet de réduire les risques liés aux poussières.

UTILISATION ET ENTRETIEN DE L'OUTIL ÉLECTRIQUE

a) **Ne forcez pas un outil électrique. Utilisez l'outil électrique adapté au travail à effectuer.** L'utilisation d'un outil approprié au travail à effectuer permet d'effectuer ce travail plus efficacement, avec une sécurité accrue et au rythme pour lequel l'outil a été conçu.

b) **N'utilisez pas un outil électrique si son interrupteur marche/arrêt ne permet plus de l'allumer ou de l'éteindre.** Tout outil électrique qui ne peut pas être contrôlé par son interrupteur marche/arrêt est dangereux et doit être réparé.

c) **Débranchez la fiche du cordon d'alimentation de la prise secteur et/ou la batterie de l'outil électrique avant de procéder à des réglages, de changer des accessoires, ou de ranger l'outil.** Cette mesure de sécurité permet de réduire les risques de démarrage accidentel de l'outil.

d) **Rangez les outils électriques hors de portée des enfants. Ne laissez aucune personne non familiarisée avec l'outil électrique ou ce manuel d'utilisation l'utiliser.** Les outils électriques sont dangereux s'ils sont utilisés par des personnes inexpérimentées.

e) **Entretenez les outils électriques. Contrôlez-le pour vérifier qu'aucune pièce mobile n'est grippée ou mal alignée, qu'aucune pièce n'est cassée, et pour tout autre problème qui pourrait affecter son fonctionnement. Si un outil électrique est endommagé, il doit être réparé avant d'être réutilisé.** Beaucoup d'accidents sont dus à des outils électriques mal entretenus.

f) **Veillez à ce que les accessoires de coupe restent affûtés et propres.** Des accessoires de coupe bien entretenus et bien affûtés risquent moins de se coincer et facilitent le contrôle de l'outil.

g) **Utilisez l'outil électrique, ses accessoires, mèches/embouts et toutes les autres pièces conformément aux présentes instructions, en prenant en compte les conditions d'utilisation et le travail à effectuer.** Utiliser l'outil électrique à d'autres finalités que celles pour lesquelles il a été conçu peut engendrer des situations dangereuses.

RÉPARATION

a) **Faites réparer votre outil électrique par un réparateur qualifié qui ne doit utiliser que des pièces de rechange identiques.** Cela permet de garantir la sécurité d'utilisation de l'outil.

CONSIGNES DE SÉCURITÉ ÉLECTRIQUE

- Utilisez le protège-guide pendant le transport et le stockage de l'outil.
- L'outil doit être nettoyé et entretenu avant d'être stocké.
- Immobilisez l'outil pendant son transport pour éviter la perte d'huile, des détériorations et des blessures.
- Les réglementations locales peuvent définir un âge minimal pour l'opérateur.
- Inspectez l'outil avant de l'utiliser, s'il est tombé ou s'il a subi un choc afin de détecter d'éventuels dommages et défauts.
- N'utilisez pas l'outil dans une position pouvant faire que l'une de ses pièces se retrouve à moins de 10 m d'une ligne électrique surplombante.
- L'opérateur doit porter des protections de pied antidérapantes, ainsi que des vêtements proches du corps. Il doit avoir un entraînement adéquat et utiliser des équipements de protection individuelle (EPI), dont des protections auditives, des protections oculaires et une protection de la tête.
- N'utilisez jamais l'outil quand vous êtes fatigué, malade ou sous l'influence de l'alcool ou de médicaments/drogues.
- Si vous ressentez de la fatigue pendant l'utilisation, éteignez immédiatement l'outil et reposez-vous afin de prévenir les blessures dues à la fatigue.
- Anticipez les dangers potentiels lors de l'utilisation de l'outil et évitez-les. Veillez à ce que toutes les autres personnes restent éloignées pendant l'utilisation de l'outil.
- Prenez garde aux branches tombantes et à leur rebond lorsqu'elles percutent le sol. Enlevez ces branches par tronçons. Ne travaillez pas dans des positions dangereuses.
- Veillez à avoir en permanence des appuis stables et un bon équilibre pendant l'utilisation. Utilisez le harnais fourni.

CONSIGNES DE SÉCURITÉ COMPLÉMENTAIRES

- N'autorisez jamais un enfant ou une personne n'ayant pas lu ce manuel d'utilisation à utiliser l'outil.
- Utilisez l'outil exclusivement à la lumière du jour ou sous une lumière artificielle suffisante.
- L'outil doit être inspecté et entretenu régulièrement. Les réparations ne doivent être effectuées que par des réparateurs agréés.
- Par mesure de précaution supplémentaire, installez un dispositif différentiel à courant résiduel (DDR) dont le courant de déclenchement n'excède pas 30 mA.
- Débranchez immédiatement la fiche du cordon d'alimentation de la prise électrique s'il est endommagé ou coupé.

- Après utilisation, débranchez l'appareil de l'alimentation électrique et inspectez-le pour vérifier qu'il n'a pas été endommagé.
- Rangez l'outil hors de portée des enfants quand vous ne l'utilisez pas.
- Les élagueuses électriques ne doivent être réparées que par un réparateur agréé.
- L'appareil ne doit pas être exposé à de l'humidité/eau.
- Avant d'utiliser l'appareil, vérifiez que son cordon d'alimentation et la rallonge électrique ne sont ni détériorés ni usés.
- Si le câble/cordon d'alimentation est endommagé pendant l'utilisation, débranchez immédiatement sa fiche de l'alimentation électrique.

NE TOUCHEZ PAS LE CÂBLE/CORDON D'ALIMENTATION TANT QUE SA FICHE N'A PAS ÉTÉ DÉBRANCHÉE DE LA PRISE ÉLECTRIQUE.

- Veillez à ce que les câbles/cordons d'alimentation restent éloignés des accessoires de coupe.
- AVERTISSEMENT ! Les accessoires de coupe restent en rotation un certain temps après l'extinction du moteur.

SPÉCIFICATIONS

Tension:.....220-240V

Puissance : 720W

Poids:..... 4.1kg

Capacité du réservoir d'huile:.....50 cm³

Accessoire de coupe:

Longueur de la chaîne:.....200mm

Pas de chaîne: 9.53mm

Longueur du guide-chaîne:.....200mm

Accessoires de coupe recommandés:

Dénomination	Marque	Modèle N°
Chaîne	Oregon	91PJ033X
	Tri-link	JL9D-1X33
Guide-chaîne	Oregon	080NDEA318
	Tri-link	M1430833-1041TL

Niveau de pression acoustique:.....LpA: 90 dB(A); KpA: 3,0 dB(A)

Niveau de puissance acoustique:.....LwA: 100 dB (A); KwA: 3,0 dB(A)

Niveau des vibrations: .....2 m/s², K=1,5 m/s²

Remarque :

-La valeur totale des vibrations indiquée a été mesurée selon une procédure conforme à une méthode de test standardisée, et peut servir pour comparer différents outils.

-La valeur totale des vibrations indiquée peut également servir pour effectuer une première évaluation de l'exposition.

Avertissement:

-L'émission de vibrations durant l'utilisation réelle de l'outil électrique est fonction de la manière dont il est utilisé et peut différer de la valeur totale indiquée.

-Protégez-vous des risques engendrés par les vibrations.

Suggestions:

1) Portez des gants pendant l'utilisation de l'outil.

2) Limitez la durée d'utilisation et réduisez la durée pendant laquelle vous appuyez sur l'interrupteur marche/arrêt.

SYMBOLES

V	Tension
A	Intensité
Hz	Fréquence (cycles par seconde)
W	Puissance
n_o	Régime à vide
CE	Conforme aux normes de sécurité essentielles applicables des directives européennes
	Appareil pourvu d'une double isolation
.../min	Nombre de tours, de coups, vitesse, etc., par minute.
	Avertissement
	Danger électrique, à moins de 10 m des lignes électriques surplombantes
	Ne pas exposer à de l'eau/humidité
	Porter un casque
	Porter une protection oculaire.
	Porter des protections auditives.
	Lire le manuel d'utilisation et respecter toutes les mises en garde et consignes de sécurité.
	Débranchez la fiche du cordon d'alimentation s'il est endommagé ou emmêlé.
	Maintenir les autres personnes éloignées. Prendre garde à la chute d'objets.
	Porter des gants protecteurs antidérapants pour travaux lourds lors de la manipulation de l'élagueuse sur perche et de l'accessoire de coupe.
	Porter des chaussures protectrices.

DESCRIPTION

Image 1: 1. Porte-câble 2. Poignée arrière 3. Verrou d'interrupteur 4. Sangle d'épaule 5. Zone de préhension 6. Perche télescopique 7. Bouchon du réservoir d'huile 8. Protège-guide	Image 2 : 9. Bague 10. Crochet de sangle 11. Base filetée 12. Tube de moteur 13. Crochet de sangle
Image 3 : 14. Lubrifiant de chaîne 15. Jauge d'huile	Image 4 : 16. Interrupteur marche/arrêt (gâchette)
Image 6 : 17. Première coupe. ¼ du diamètre 18. Deuxième coupe 19. Coupe finale	Image 7 : 20. Guide de coupe
Image 10 : 21. Partie inférieure de maillon entraîneur	Image 12 : 22. Capot de pignon 23. Chaîne 24. Guide 25. Écrou de fixation du capot de pignon
Image 13 : 26. Pignon 27. Boulon de tension de chaîne 28. Goujon de guide 29. Passage de goujon de guide 30. Trou pour boulon de tension de chaîne	Image 14 : 31. Sens de rotation de la chaîne 32. Vis de tension de la chaîne
Image 16 : 33. Lubrifiant de guide 34. Réservoir	Image 18 : 35. Platine supérieure 36. Pointe (tranchant) 37. Platine latérale 38. Limiteur de profondeur 39. Semelle avant 40. Goulet 41. Semelle arrière 42. Trou de rivet
Image 21 : 43. Gouges gauches 44. Gouges droites	

ASSEMBLAGE

DEBALLAGE

Ce produit doit être assemblé.

- Sortez précautionneusement l'outil et ses accessoires de l'emballage.Vérifiez qu'il ne manque aucune pièce listée dans la liste des pièces.
- Inspectez soigneusement l'outil pour vous assurer qu'il n'a été ni cassé ni endommagé pendant son transport.
- Ne jetez pas les éléments d'emballage tant que vous n'avez pas soigneusement inspecté et correctement fait fonctionner l'outil.
- Si une pièce est endommagée ou manquante, contactez un centre de réparation agréé STERWINS.

CONTENU DE L'EMBALLAGE

- Élagueuse sur perche
- Protège-guide
- Manuel d'utilisation

⚠ AVERTISSEMENT

Si une pièce est manquante ou endommagée, n'utilisez pas cet outil tant qu'elle n'a pas été remplacée.

Ne pas respecter cette mise en garde peut provoquer des blessures graves.

⚠ AVERTISSEMENT

N'essayez jamais de modifier l'outil ni de créer des accessoires non recommandés pour être utilisés avec cet outil. De tels modifications et changements constituent une utilisation impropre et peuvent engendrer des situations dangereuses.

⚠ AVERTISSEMENT

Ne branchez pas l'outil dans une alimentation électrique tant qu'il n'est pas entièrement assemblé. Ne pas respecter cette exigence peut provoquer un démarrage accidentel et des blessures corporelles graves.

ASSEMBLER LES TUBES DE LA PERCHE (Image 2)

Avant d'utiliser l'élagueuse sur perche, elle doit être assemblée. Lorsque vous sortez les trois tubes de l'emballage, ils sont reliés par un fil électrique (Image 2).

- Enlevez les éléments d'emballage du cordon d'alimentation et jetez-les.
- Insérez le tube de poignée dans le tube intermédiaire et assemblez-les.Les tubes ont une forme spéciale et ne peuvent être assemblés que dans un seul sens.
- Abaissez la bague du tube intermédiaire sur la base filetée de ce dernier et tournez-la dans le sens horaire pour fixer les tubes.
- Procédez de la même manière pour assembler le tube intermédiaire et le tube de moteur.

⚠ AVERTISSEMENT

Ne pas fixer le tube de moteur en procédant comme indiqué ci-dessus peut provoquer des blessures graves ou la mort.

UTILISATION

⚠ AVERTISSEMENT

Veillez à ne pas devenir moins prudent au fur et à mesure que vous vous familiarisez avec l'utilisation de l'outil. Gardez à l'esprit qu'une seconde d'inattention peut suffire pour provoquer des blessures graves.

⚠ AVERTISSEMENT

Portez toujours des lunettes ou un masque de sécurité avec protections latérales lorsque vous utilisez des outils électriques.

Sans ce type de protection, des objets peuvent être projetés dans vos yeux et vous blesser gravement.

⚠ AVERTISSEMENT

N'utilisez aucun accessoire ou pièce non recommandé par le fabricant de ce produit. L'utilisation d'accessoires ou de pièces non recommandés peut provoquer de graves blessures.

APPLICATIONS

Vous pouvez utiliser ce produit pour les usages listés ci-dessous:

- Ébrancher
- Élaguer

AJOUTER DU LUBRIFIANT DE GUIDE ET DE CHAÎNE

Image 3

Utilisez de l'huile de chaîne. Elle est conçue pour les chaînes et les huileurs de chaîne, et pour fonctionner dans une large plage de température sans nécessiter de dilution.

REMARQUE : **L'élagueuse sur perche est expédiée de l'usine sans huile pour guide et chaîne. Le niveau d'huile doit être vérifié toutes les 20 minutes d'utilisation et complété si nécessaire.**

- Ouvrez le bouchon du réservoir d'huile.
- Versez précautionneusement de l'huile pour guide et chaîne dans le réservoir d'huile.
- Essuyez les coulures d'huile.
- Contrôlez le niveau d'huile et rajoutez de l'huile dans le réservoir d'huile quand le niveau est inférieur à l'avant-dernière ligne de la jauge d'huile.
- Répétez cette opération autant que nécessaire.

REMARQUE : Il est normal que de l'huile suinte quand l'outil n'est pas utilisé. Pour empêcher ce phénomène, videz le réservoir d'huile après chaque utilisation et faites fonctionner l'outil une minute. Avant de stocker l'outil pour une période prolongée (trois mois ou plus), lubrifiez légèrement la chaîne pour éviter que la chaîne et le pignon de guide ne rouillent.

BRANCHEMENT DANS UNE ALIMENTATION ÉLECTRIQUE

Image 4

Ce produit est conçu avec un porte-câble permettant d'éviter que la rallonge électrique ne se débranche involontairement si elle est tirée pendant l'utilisation.

- Formez une boucle avec l'extrémité de la rallonge électrique.
- Insérez cette boucle dans l'ouverture au bas de la poignée arrière et faites-la passer par-dessus le porte-câble.
- Tirez lentement la boucle contre le porte-câble jusqu'à ce qu'elle n'est plus de jeu.
- Branchez l'outil dans la rallonge électrique.

REMARQUE : Si vous n'enlevez pas le jeu excessif de la rallonge électrique, la fiche risque de se défaire de la prise.

DÉMARRER ET ARRÊTER L'OUTIL

Image 4

Démarrer le moteur :

- Branchez l'élagueuse sur perche dans une alimentation électrique.
- Placez votre pouce sur le verrou d'interrupteur et tirez-le complètement vers vous.
- Appuyez complètement sur l'interrupteur marche/arrêt (gâchette).

Arrêter le moteur :

- Relâchez l'interrupteur marche/arrêt

RÉGLER LA PERCHE TÉLESCOPIQUE

Image 5

- Débranchez l'élagueuse sur perche de l'alimentation électrique.
- Tournez la bague dans le sens antihoraire pour la desserrer.
- Sortez le tube de moteur hors du tube intermédiaire et sortez le tube intermédiaire du tube de poignée. Assemblez le tube de moteur dans le tube de poignée, faites glisser la bague vers le haut et tournez-la dans le sens horaire pour la serrer.

PRÉPARATION AVANT LA COUPE

Images 6 et 7

- Portez des gants antidérapants afin de maximiser la saisie et la protection.
- Tenez toujours fermement l'outil tant que le moteur est en fonctionnement.Saisissez fermement la poignée

arrière avec la main droite et saisissez fermement le tube avec la main gauche.

- Tenez l'outil fermement à deux mains.Tenez toujours le tube de la perche avec la main gauche et tenez toujours la poignée arrière avec la main droite, ainsi votre corps se trouve sur la gauche de l'axe longitudinal de la chaîne. Ne tenez jamais l'outil en inversant la position des mains (position des gauchers) et ne prenez jamais une position dans laquelle votre corps ou vos bras coupent l'axe longitudinal de la chaîne.
- Ne vous placez jamais directement sous la branche que vous êtes en train de couper.
- Vérifiez que les bagues sont complètement serrées avant d'utiliser l'outil.Pendant l'utilisation, vérifiez régulièrement qu'elles sont serrées afin de vous prémunir contre des blessures graves.

PROCÉDURE DE COUPE ÉLÉMENTAIRE

Images 6 et 7

Respectez la procédure ci-dessous pour éviter d'endommager l'écorce des arbres et arbustes. N'utilisez pas de mouvement de sciage d'avant en arrière.

- Effectuez d'abord une première coupe peu profonde (1/4 du diamètre de la branche) par-dessous la branche près du tronc ou de la branche principale.
- Effectuez une deuxième coupe par-dessus la branche à une position plus éloignée du tronc ou de la branche principale que la première coupe. Continuez de couper la branche jusqu'à ce qu'elle se sépare de l'arbre.Préparez-vous à rééquilibrer le poids de l'outil lorsque la branche s'affaisse.
- Effectuez une dernière coupe près du tronc ou de la branche principale.

REMARQUE :Pour les deuxième et dernière coupes (par-dessus la branche), maintenez le guide de coupe avant contre la branche en train d'être coupée.Cela permet de stabiliser la branche et facilite la coupe.Laissez la chaîne effectuer la coupe pour vous. Exercez seulement une légère pression vers le bas.Si vous forcez pour effectuer la coupe, vous risquez d'endommager le guide, la chaîne ou le moteur.

- Relâchez l'interrupteur marche/arrêt dès que la coupe est terminée.
- Ne pas respecter la procédure de coupe correcte peut provoquer le coincement de la chaîne et du guide qui risquent d'être pincés ou bloqués dans la branche.Si cela se produit :
- Arrêtez le moteur et débranchez l'outil de l'alimentation électrique.
- Si vous pouvez atteindre la branche du sol, soulevez-la tout en tenant l'outil.Cela permet d'éliminer le pincement et de décoincer l'outil.
- Si l'outil reste coincé, contactez un professionnel pour qu'il règle le problème.

ÉBRANCHER ET ÉLAGUER

Images 8 et 9

Cet outil est conçu pour tailler de petites et grosses branches jusqu'à 15 cm de diamètre.Pour des résultats optimaux, respectez les précautions suivantes :

- Planifiez soigneusement la coupe.Prenez en compte le sens de chute de la branche.
- Les branches peuvent tomber dans des directions inattendues.Ne vous placez pas directement sous la branche en train d'être coupée.
- La procédure de coupe la plus courante consiste à positionner l'outil à un angle de 60° ou moins en fonction de la situation spécifique (Images 8 et 9).
- Plus l'angle de l'élagueuse sur perche par rapport au sol est grand, plus il est difficile d'effectuer la première coupe (par-dessous la branche).
- Coupez les branches longues par tronçons successifs.
- Coupez d'abord les branches inférieures pour que les branches supérieures aient plus d'espace pour tomber.
- Travaillez lentement en tenant toujours fermement l'outil à deux mains.Ayez toujours un bon équilibre et des appuis stables.
- Maintenez l'arbre entre vous et la chaîne pendant que vous ébranchez.Coupez du côté de l'arbre opposé à la branche que vous coupez.
- Ne coupez pas en vous tenant sur une échelle, car c'est extrêmement dangereux.Laissez cette technique aux professionnels.
- N'effectuez pas la coupe au ras du tronc ou de la branche principale tant que vous n'avez pas coupé un premier tronçon extérieur de la branche pour réduire son poids.Respecter la procédure de coupe correcte permet d'éviter d'endommager l'écorce du tronc ou de la branche principale.
- N'utilisez pas l'élagueuse sur perche pour des travaux d'abattage ou de débitage.
- Pour vous prémunir contre le risque d'électrocution, n'utilisez pas l'outil à moins de 15 m des lignes électriques surplombantes.
- Veillez à ce que personne ne s'approche à moins de 15 m.

ENTRETIEN

⚠ AVERTISSEMENT

L'outil ne doit être réparé qu'avec des pièces de rechange identique.L'utilisation de toute autre pièce peut créer un danger ou détériorer le produit.

⚠ AVERTISSEMENT

Portez toujours des lunettes ou un masque de sécurité avec protections latérales pendant l'utilisation de l'outil électrique et lorsque vous soufflez des poussières.L'opérateur doit également porter un masque antipoussières lorsque l'utilisation génère des poussières.

⚠ AVERTISSEMENT

Avant d'inspecter, de nettoyer ou de réparer l'outil, éteignez son moteur, attendez que toutes ses pièces mobiles s'immobilisent et débranchez-le de l'alimentation électrique.Ne pas respecter les présentes instructions peut provoquer des blessures corporelles graves et des dommages matériels.

ENTRETIEN GÉNÉRAL

Évitez d'utiliser des solvants pour nettoyer les pièces en plastique. La plupart des plastiques peuvent être détériorés par de nombreux solvants différents vendus dans le commerce.

Utilisez des chiffons propres pour éliminer les saletés, les poussières, l'huile, la graisse, etc.

Toutes les opérations de maintenance de la tronçonneuse autres que celles listées dans le manuel d'utilisation doivent être effectuées par un personnel compétent pour la réparation des tronçonneuses

Si le cordon d'alimentation est endommagé, il doit être remplacé par le fabricant ou son service après-vente afin d'éviter un danger.Débranchez immédiatement l'outil de l'alimentation électrique si son cordon d'alimentation est endommagé.

N'exposez pas cet outil à la pluie.

S'il faut remplacer les balais en carbone, cela doit être fait par un réparateur qualifié (les deux balais en carbone doivent toujours être remplacés en même temps).

TENSION DE LA CHAÎNE

Images 10 et 11

⚠ AVERTISSEMENT

Pour éviter des blessures graves, ne touchez jamais et ne réglez jamais la chaîne quand le moteur est en fonctionnement.La chaîne est tranchante. Portez toujours des gants protecteurs pour effectuer toutes les opérations d'entretien de la chaîne.

- Éteignez le moteur et débranchez l'outil de l'alimentation électrique avant de régler la tension de la chaîne.Vérifiez que l'écrou du guide est serré uniquement à la force de la main (desserrez-le s'il est plus serré), tournez la vis de réglage de la tension de la chaîne dans le sens horaire pour tendre la chaîne. Reportez-vous au chapitre **Remplacer le guide et la chaîne** pour plus d'informations.

REMARQUE :Une chaîne froide est correctement tendue si elle ne pend pas sous le guide et qu'elle est bien ajustée autour du guide tout en pouvant être tournée à la main sans coincer.

- La chaîne doit être retendue si la partie inférieure des maillons entraîneur pend hors du rail du guide (Image 10).
- Pendant l'utilisation normale, la température de la chaîne peut augmenter.Quand la tension de la chaîne est correctement réglée, les maillons entraîneur doivent se décoller de 1,9 mm environ du rail du guide (Image 11).

REMARQUE : Une chaîne neuve a tendance à s'allonger. Contrôlez fréquemment la tension de la chaîne et retendez-la si nécessaire.

⚠ ATTENTION

Si la tension de la chaîne est réglée quand elle est chaude, la tension risque de devenir trop importante quand la chaîne refroidit.Contrôlez la tension de la chaîne froide avant l'utilisation suivante.

REMPLACER LE GUIDE ET LA CHAÎNE

Images 12-15

- Dévissez l'écrou du capot de pignon et retirez le capot.
- Le guide comporte un passage de goujon de guide.Le guide comporte également un trou d'insertion du pion de tension de la chaîne.
- Placez le guide sur le goujon de guide en sorte que le pion de tension de la chaîne s'insère dans le trou prévu.
- Placez la chaîne autour du pignon et dans le rail du guide.Les gouges placées sur le côté supérieur du guide doivent être dirigées vers le nez du guide dans le sens de rotation de la chaîne.
- Remettez le capot de pignon en place et fixez-le avec l'écrou, serrez l'écrou uniquement à la main.Le guide doit pouvoir bouger pour pouvoir régler la tension.
- Éliminez le jeu de la chaîne en tournant la vis de tension de la chaîne dans le sens horaire en veillant à ce que la chaîne reste dans le rail du guide pendant le réglage de la tension.
- Relevez le nez du guide pour vérifier que la chaîne ne pend plus.Rabaissez le nez du guide et tournez la vis de tension de la chaîne de 1/2 tour dans le sens horaire.Répétez cette procédure jusqu'à ce que la chaîne ne pende plus.
- Maintenez le nez du guide relevé et serrez l'écrou de fixation.
- La chaîne est correctement tendue si elle ne pend pas sous le guide et si elle est bien ajustée autour du guide tout en pouvant être tournée à la main sans coincer.

REMARQUE :Si la chaîne est trop tendue, elle ne

tournera pas.Desserrez légèrement l'écrou de guide et tournez la vis de réglage de 1/4 de tour dans le sens antihoraire.Relevez le nez du guide et resserrez l'écrou.

ENTRETIEN

LUBRIFICATION DE LA CHAÎNE

Image 16

- Utilisez du lubrifiant pour chaîne et guide de qualité premium.Il est conçu pour les chaînes et les huileurs de chaîne, et pour fonctionner dans une large plage de température sans nécessiter de dilution.
- Ouvrez le bouchon du réservoir d'huile et versez précautionneusement 50 ml environ de lubrifiant pour chaîne et guide dans le réservoir.
- Refermez le bouchon et revissez-le complètement.
- Contrôlez et complétez le niveau d'huile dans le réservoir à chaque utilisation de l'élagueuse sur perche.

REMARQUE :N'utilisez pas de lubrifiants sales, usagés ou contaminés d'une autre manière.Cela pourrait endommager la pompe à huile, la chaîne et le guide.

ENTRETIEN DE LA CHAÎNE

Image 17

Pour que les coupes soient rapides et fluides, la chaîne doit être correctement entretenue.Les situations suivantes indiquent que la chaîne doit être affûtée :

- Les copeaux de bois sont petits ou poudreux.
- Pendant la coupe, il faut forcer la chaîne dans le bois.
- La chaîne ne coupe que d'un côté.

Pendant l'entretien de la chaîne, prenez en compte les indications suivantes :

- Si l'angle d'affûtage par rapport à la platine latérale est incorrect, cela accroît le risque d'un rebond puissant.
- Le réglage des limiteurs de profondeur détermine la profondeur de pénétration des gouges dans le bois et la taille des copeaux de bois.Si le retrait des limiteurs de profondeur est trop important, cela augmente le risque de rebond.Si le retrait est insuffisant, cela réduit la taille des copeaux et donc la capacité de coupe de la chaîne.
- Si les tranchants des gouges percutent des objets durs, par exemple des clous ou des pierres, ou s'ils ont été abrasés par de la boue ou du sable présent sur le bois, faites affûter la chaîne par un réparateur professionnel.

Remarque : S'il y a des fissures sur le guide ou des pièces de la chaîne, cessez immédiatement d'utiliser l'outil et remplacez les pièces endommagées.Reportez-vous au chapitre **REMPLACER LE GUIDE ET LA CHAÎNE**

COMMENT AFFÛTER LES GOUGES

Images 18 ~ 21

Veillez à affûter toutes les gouges avec le même angle et sur la même longueur, car la coupe ne peut être rapide que si toutes les gouges sont uniformes.

- Augmentez suffisamment la tension de la chaîne pour que la chaîne ne tremble pas.Effectuez tous les affûtages au niveau de la partie centrale du guide. Portez des gants protecteurs.
- Utilisez une lime ronde de 4 mm de diamètre et un porte-lime.
- Maintenez la lime parallèle à la platine supérieure de la gouge.Veillez à ce que la lime ne plonge pas et ne balance pas.
- Exercez une pression légère, mais ferme, en faisant des passes vers le coin avant du tranchant.Enlevez la lime de l'acier à chaque mouvement de retour de la lime.
- Effectuez quelques passes fermes sur chaque gouge. Limez toutes les gouges gauches dans le même sens.Puis passez de l'autre côté et limez toutes les gouges droites dans le sens opposé.Retirez de temps en temps les résidus d'affûtage de la lime avec une brosse métallique.

⚠ ATTENTION

Les chaînes émoussées ou incorrectement affûtées peuvent provoquer une vitesse excessive du moteur pendant la coupe, ce qui peut gravement l'endommager.

⚠ AVERTISSEMENT

L'affûtage incorrect de la chaîne augmente le risque de rebond.Ne pas remplacer ou réparer une chaîne endommagée peut provoquer des blessures graves.

RANGER L'OUTIL

Image 22

- Nettoyez l'outil de toutes les matières étrangères. Rangez l'outil éteint dans un endroit sec, bien aéré et inaccessible aux enfants.Veillez à ce qu'il reste éloigné des produits corrosifs, par exemple les produits chimiques de jardinage et les sels de déverglaçage.
- Protégez toujours le guide avec le protège-guide lors du transport et du stockage de l'élagueuse sur perche.Le protège-guide est ajusté à la taille du guide et doit être inséré très précautionneusement à cause des gouges tranchantes de la chaîne. Le meilleur moyen de l'insérer est de saisir la partie centrale de son extrémité et de l'insérer précautionneusement sur la chaîne comme montré.Faites attention pour éviter qu'il ne soit endommagé par les gouges de la chaîne.

REMARQUE :La chaîne est tranchante.Ne manipulez jamais la chaîne sans porter des gants protecteurs.

DÉPANNAGE

PROBLÈME	CAUSE POSSIBLE	SOLUTION
La chaîne en rotation et le guide chauffent et fument.	Contrôlez la tension de la chaîne pour vérifier qu'elle n'est pas trop tendue. Le réservoir de lubrifiant de guide est vide.	Réglez la tension de la chaîne. Reportez-vous au chapitre Tension de la chaîne de ce manuel d'utilisation. Contrôlez le réservoir de lubrifiant de guide.
Le moteur fonctionne, mais la chaîne ne tourne pas.	La chaîne est trop tendue. Contrôlez l'assemblage de la chaîne et du guide. Vérifiez que la chaîne et le guide ne sont pas endommagés.	Réglez la tension de la chaîne. Reportez-vous au chapitre Tension de la chaîne de ce manuel d'utilisation. Reportez-vous au chapitre Remplacer le guide et la chaîne de ce manuel d'utilisation. Inspectez la chaîne et le guide.

MISE AU REBUT

Ce symbole indique que dans l'ensemble de l'Union Européenne ce produit ne doit pas être jeté avec les déchets ménagers. Afind'éviter les dommages potentiels sur l'environnement et la santé humaine d'une mise au rebut incontrôlée des déchets, recyclez le produit de manière responsable pour promouvoir la réutilisation durable des ressources matérielles. Pour retourner votre appareil usagé, utilisez les systèmes de collecte et de retour ou contactez le distributeur auprès duquel le produit a été acheté. Il peut reprendre ce produit pour qu'il soit recyclé dans le respect de l'environnement.

GARANTIE

1. Les produits STERWINS sont conçus selon les standards de qualité des produits grand public les plus exigeants. Les produits STERWINS sont couverts par une garantie de 36 mois à compter de leur date d'achat. Cette garantie couvre tout défaut de fabrication ou de matériau. Aucune autre réclamation n'est recevable, quelle qu'en soit la nature, qu'elle soit directe ou indirecte, qu'elle porte sur des personnes et/ou sur du matériel. Les produits STERWINS sont conçus selon les standards de qualité des produits grand public les plus exigeants.
2. Dans l'éventualité où un problème ou une panne surviendrait, vous devez toujours en premier lieu consulter votre distributeur STERWINS. Dans la plupart des cas, le distributeur STERWINS pourra régler le problème ou réparer la panne.
3. Les réparations et les remplacements de pièces ne prolongent pas la durée de la garantie initiale.
4. Les pannes qui découlent de l'usure ou d'une utilisation impropre ne sont pas couvertes par la garantie. Cela comprend entre autres les interrupteurs, les coupe-circuit de protection et les moteurs, dans le cas de l'usure.
5. Votre réclamation relative à la garantie ne peut être traitée que si :
   - Vous fournissez une preuve d'achat dûment datée sous la forme d'un reçu.
   - Aucune réparation et/ou aucun changement de pièces n'ont été effectués par un tiers.
   - L'outil n'a pas été soumis à une utilisation impropre (surcharge de l'outil ou utilisation d'accessoires non approuvés).
   - Aucun dégât n'a été causé par des influences extérieures ou des corps étrangers, tels que du sable ou des pierres.
   - Aucun dégât n'a été causé par le non-respect des consignes de sécurité et des instructions d'utilisation
6. Les dispositions de la garantie s'appliquent en conjonction de nos conditions de vente et de livraison.
7. Les outils défectueux renvoyés à STERWINS par l'intermédiaire de votre distributeur STERWINS seront pris en charge par STERWINS uniquement s'ils sont correctement emballés. Si le consommateur renvoie directement à STERWINS un appareil défectueux, STERWINS ne pourra le prendre en charge que si le consommateur paie les frais d'expédition.
8. Les produits expédiés mal emballés ne seront pas acceptés par STERWINS.

VUE ÉCLATÉE

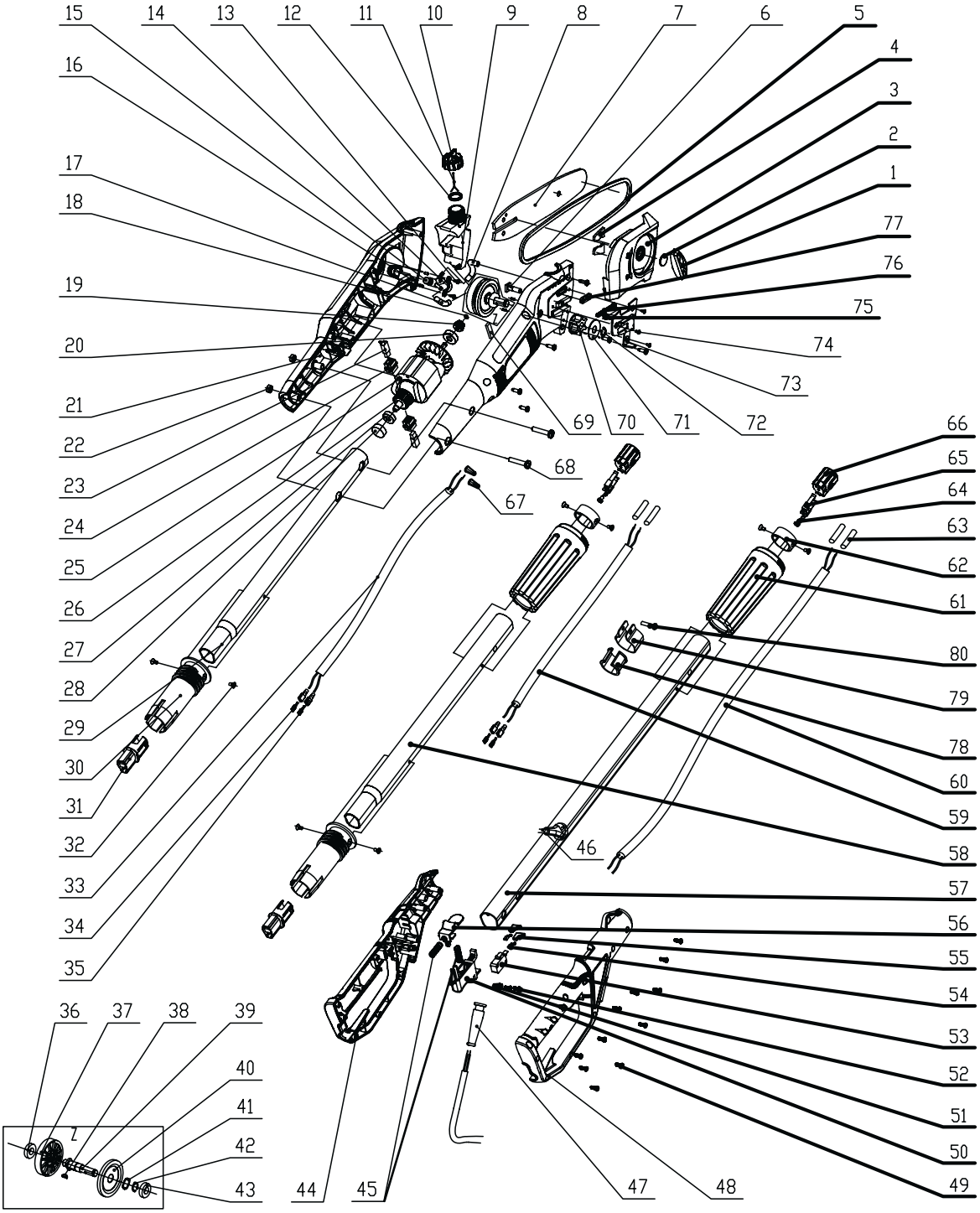
15
14
13
12
11
10
9
8
7
6
5
4
3
2
1
77
76
75
74
73
72
71
70
69
16
17
18
19
20
21
22
23
24
25
26
27
28
29
30
31
32
33
34
35
36
37
38
39
40
41
42
43
44
45
46
47
48
49
50
51
52
53
54
55
56
57
58
59
60
78
79
80
61
62
63
64
65
66
67
68

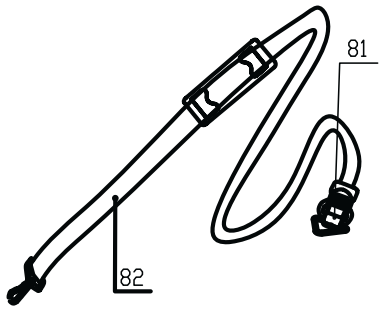
81
82

DÉCLARATION DE CONFORMITÉ CE

Nous:

ADEO SERVICES

135 Rue Sadi Carnot - CS 00001
59790 RONCHIN
France

Déclarons que le produit désigné ci-dessous :

720W Elagueuse électrique sur perche
Modèle: 720 PS-2

Satisfait aux exigences des Directives du Conseil :
2006/42/EC
2004/108/EC
2011/65/EU
2000/14/EC & 2005/88/EC, Niveau de puissance acoustique mesurée :97.42 dB(A)
Niveau de puissance acoustique garanti:100 dB(A)

Et est conforme aux normes :

EN 60745-1: 2009+A11: 2010
EN ISO 11680-1 :2011
EN 55014-1: 2006/+A1: 2009/+A2:2011
EN 55014-2: 1997/+A1:2001/+A2:2008
EN61000-3-2:2006+A1:2009+A2:2009
EN61000-3-3:2008
IEC62321:2008

Lot N° :
Deux derniers chiffres de l'année d'apposition du marquage CE: 15

Fonction du signataire: Directeur des achats internationaux ADEO SERVICES

Date: 2014-01-30 Bruno POTTIE